Balgensauger | Bellows cups

Ø 4 mm

Art.: 210.004.073._

Gewicht | Weight	1.0 gr
Hub | Stroke	4.0 mm

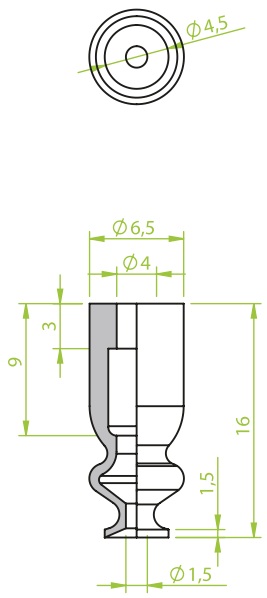

Art.: 130.104 M 6 AG

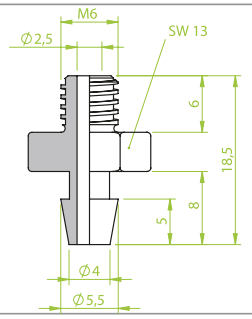

Art.: 130.134 M 5 AG

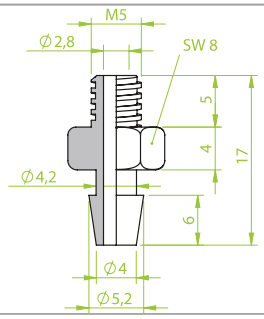

Balgensauger | Bellows cups

Ø 4 mm

Art.: 220.004.042._

Gewicht | Weight	0.4 gr
Hub | Stroke	3.0 mm

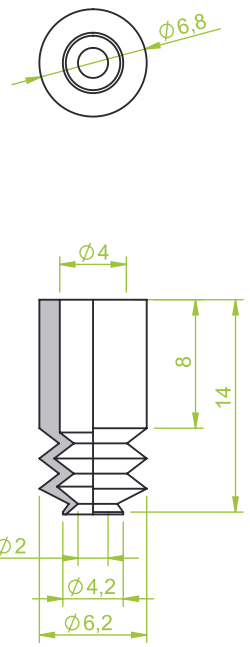

Art.: 130.104 M 6 AG

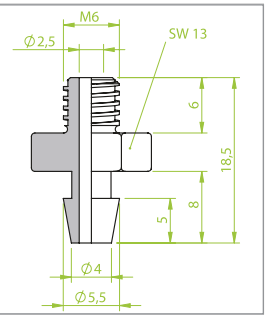

Art.: 130.134 M 5 AG

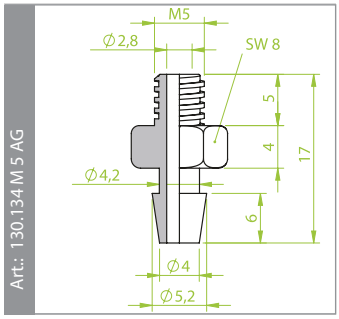

Art.: 130.227 M 5 AG

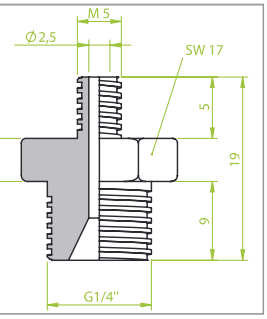

Morali Produktionstechnik GmbH
Vakuum.- & Greifertechnik
Schwarzwaldstraße 4/2
D-78628 Rottweil
Fon: +49 741 - 17 52 60-0
Fax: +49 741 - 17 52 60-29
Email: info@morali-gmbh.de
www.morali-gmbh.de

Balgensauger | Bellows cups

Ø 5 mm

Art.: 210.005.045._	
Gewicht | Weight	0.2 gr
Hub | Stroke	2.0 mm

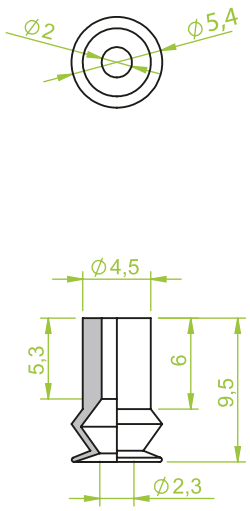

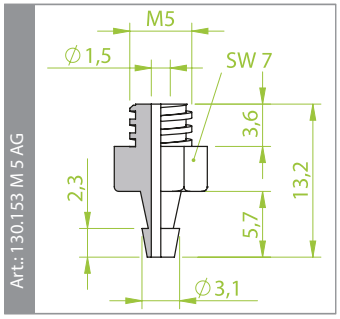

Balgensauger | Bellows cups

Ø 5 mm

Art.: 220.005.017._	
Gewicht | Weight	0.4 gr
Hub | Stroke	3.0 mm

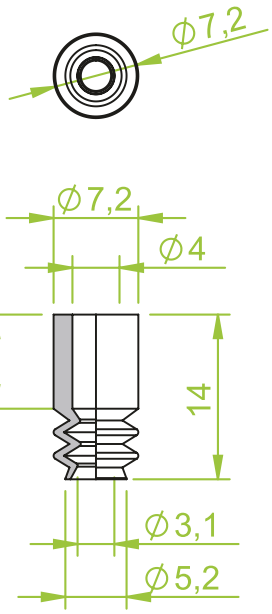

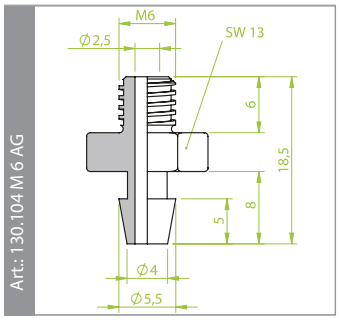

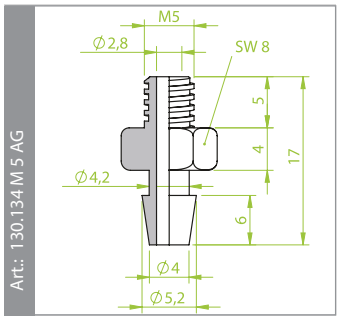

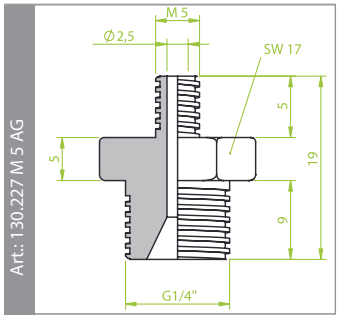

MORALI VACTEC SYSTEMS

Morali Produktionstechnik GmbH
Vakuum.- & Greifertechnik

Schwarzwaldstraße 4/2
D-78628 Rottweil

Fon: +49 741 - 17 52 60-0
Fax: +49 741 - 17 52 60-29

Email: info@morali-gmbh.de
www.morali-gmbh.de

Balgensauger | Bellows cups

Ø 5 mm

Art.: 220.005.034._	
Gewicht | Weight	0.4 gr
Hub | Stroke	3.0 mm

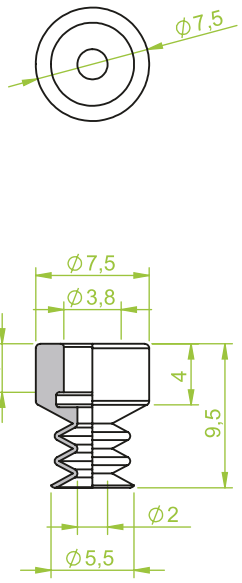

Art.: 130.005 M 5 IG

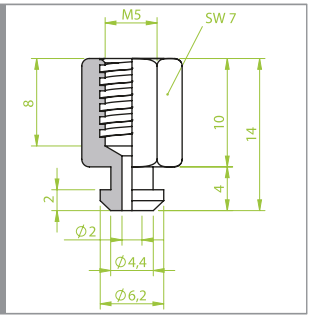

Art.: 130.007 G 1/8" IG

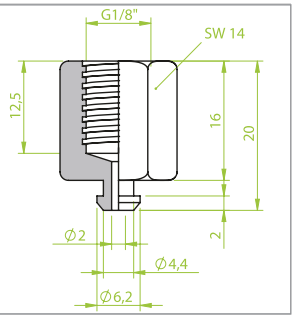

Art.: 130.009 G 1/8" AG

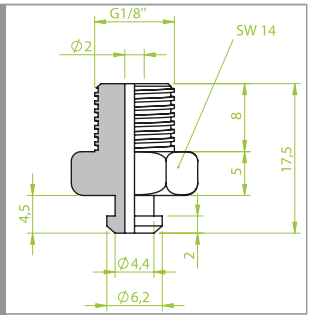

Art.: 130.010 M 5 AG

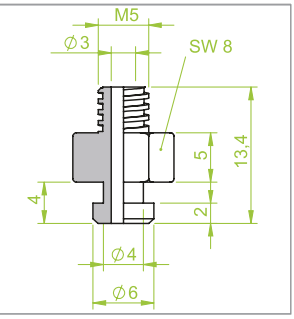

Balgensauger | Bellows cups

Ø 5 mm

Art.: 220.005.118._	
Gewicht | Weight	0.3 gr
Hub | Stroke	3.0 mm

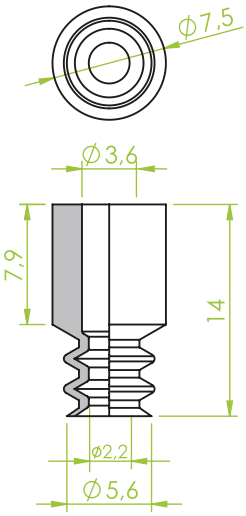

Art.: 130.104

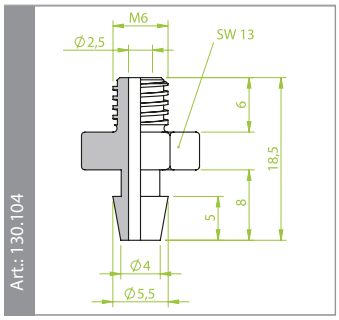

Art.: 130.134

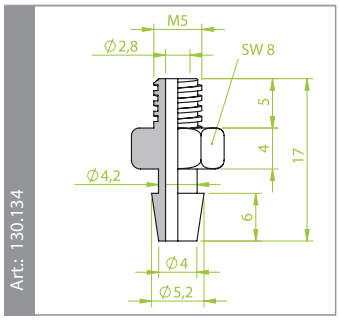

Morali Produktionstechnik GmbH
Vakuum.- & Greifertechnik
Schwarzwaldstraße 4/2
D-78628 Rottweil
Fon: +49 741 - 17 52 60-0
Fax: +49 741 - 17 52 60-29
Email: info@morali-gmbh.de
www.morali-gmbh.de

Balgensauger | Bellows cups

Ø 6 mm

Art.: 210.006.074._

Gewicht | Weight	0.7 gr
Hub | Stroke	5.0 mm

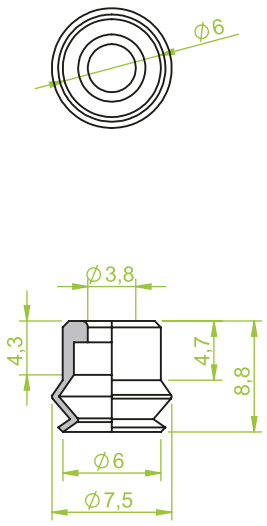

Art.: 130.200 M 5 AG

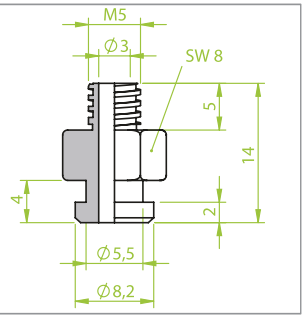

Balgensauger | Bellows cups

Ø 6 mm

Art.: 220.006.032._

Gewicht | Weight	0.4 gr
Hub | Stroke	3.5 mm

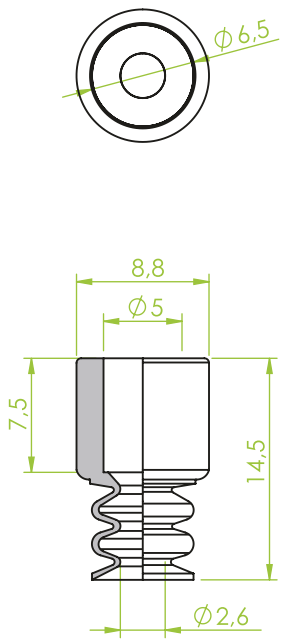

Art.: 130.003 G 1/8" AG

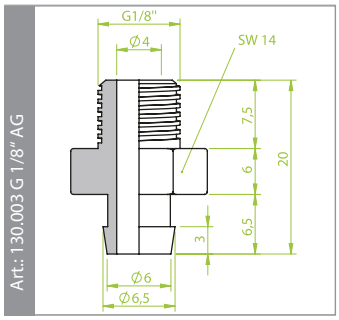

Art.: 130.015 G 1/8" IG

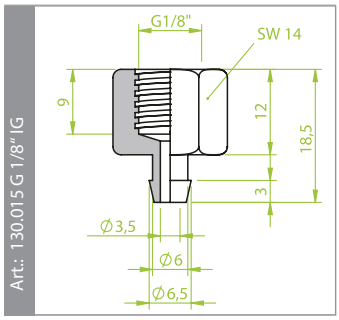

Art.: 130.024 M 5 AG

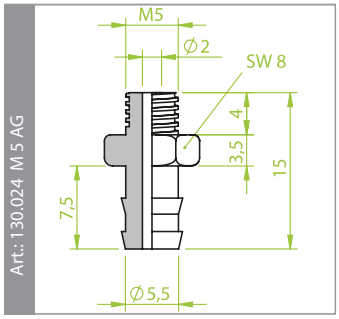

MORALI VACTEC SYSTEMS

Morali Produktionstechnik GmbH
Vakuum.- & Greifertechnik

Schwarzwaldstraße 4/2
D-78628 Rottweil

Fon: +49 741 - 17 52 60-0
Fax: +49 741 - 17 52 60-29

Email: info@morali-gmbh.de
www.morali-gmbh.de

Balgensauger | Bellows cups

Ø 6 mm

Art.: 220.006.033._

Gewicht | Weight	0.4 gr
Hub | Stroke	3.5 mm

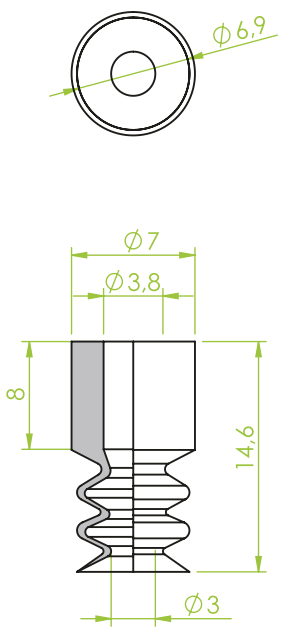

Art.: 130.003 G 1/8" AG

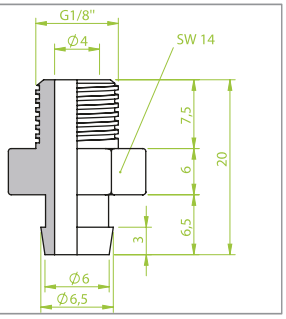

Balgensauger | Bellows cups

Ø 6 mm

Art.: 220.006.125._

Gewicht | Weight	0.4 gr
Hub | Stroke	3.5 mm

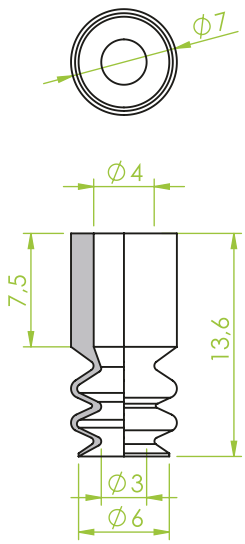

Art.: 130.104

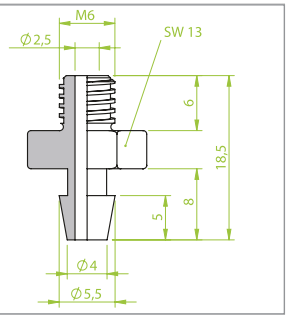

Art.: 130.134

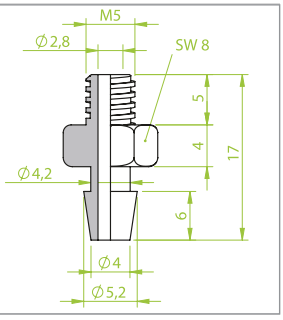

Morali Produktionstechnik GmbH
Vakuum.- & Greifertechnik

Schwarzwaldstraße 4/2
D-78628 Rottweil

Fon: +49 741 - 17 52 60-0
Fax: +49 741 - 17 52 60-29

Email: info@morali-gmbh.de
www.morali-gmbh.de

Balgensauger | Bellows cups

Ø 7 mm

Art.: 210.007.077._

Gewicht | Weight	0.6 gr
Hub | Stroke	2.0 mm

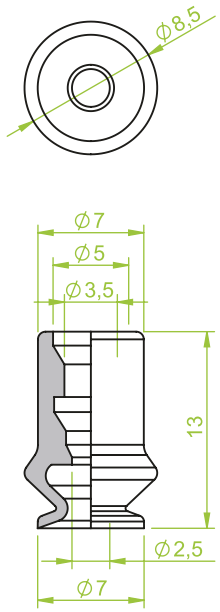

Art.: 130.087 G 1/8" AG

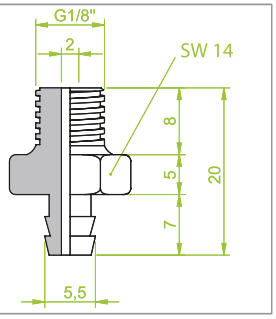

Art.: 130.103 M 6 AG

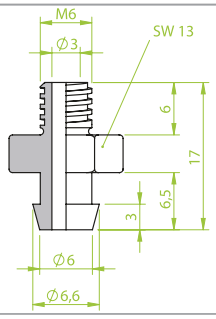

Art.: 130.317 M 5 AG

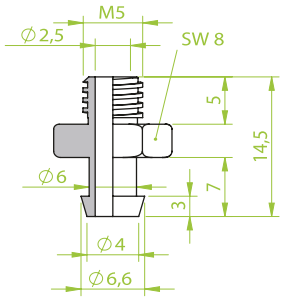

Balgensauger | Bellows cups

Ø 7 mm

Art.: 210.007.168._

Gewicht | Weight	0.3	gr
Hub | Stroke	1.0	mm

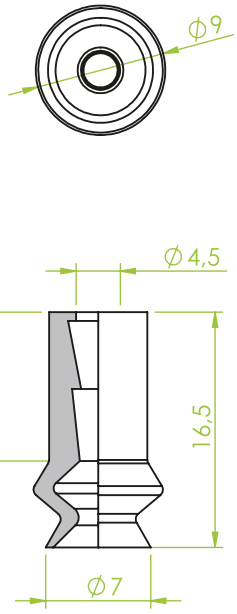

Art.: 130.134

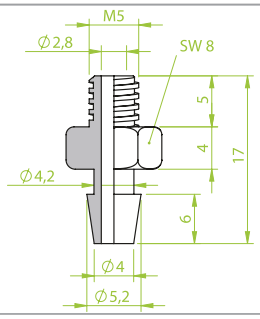

Balgensauger | Bellows cups

Ø 7 mm

Art.: 220.007.007._	
Gewicht | *Weght*	0.6 gr
Hub | *Stroke*	3.0 mm

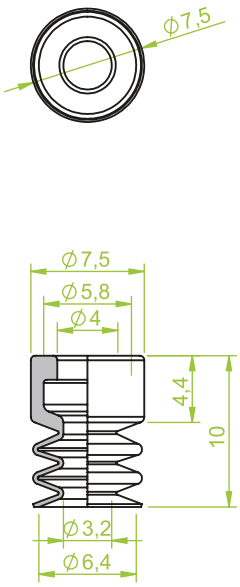

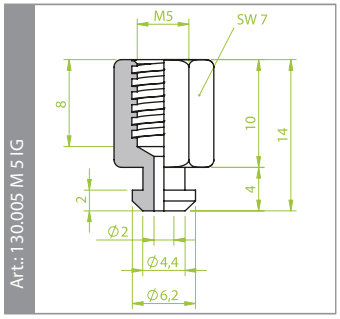

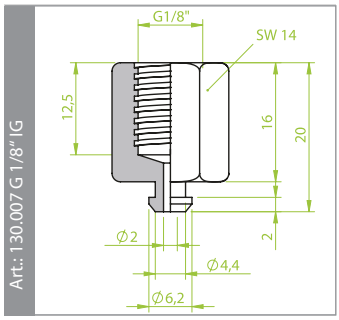

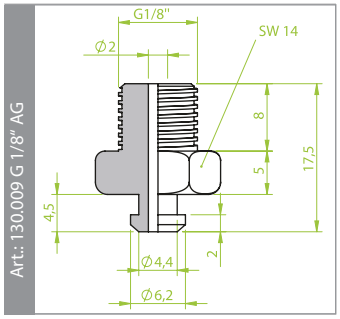

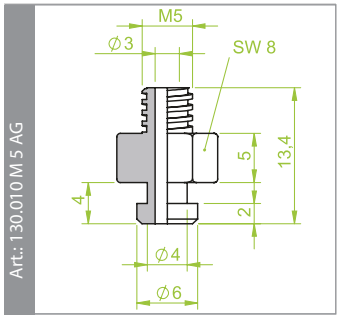

Balgensauger | Bellows cups

Ø 7 mm

Art.: 220.007.123._	
Gewicht | Weight	0.5 gr
Hub | Stroke	3.0 mm

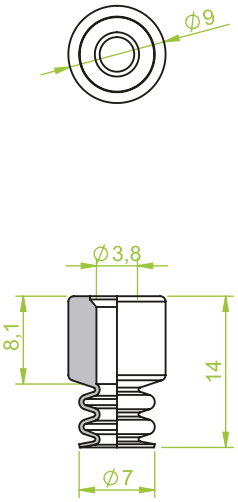

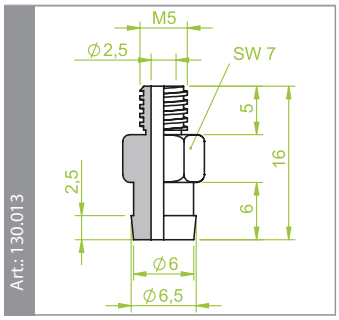

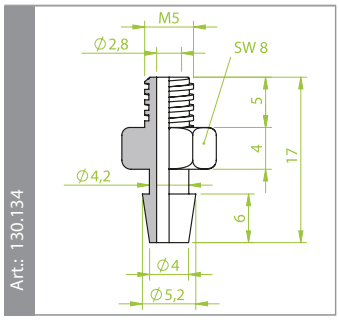

Morali Produktionstechnik GmbH
Vakuum.- & Greifertechnik
Schwarzwaldstraße 4/2
D-78628 Rottweil
Fon: +49 741 - 17 52 60-0
Fax: +49 741 - 17 52 60-29
Email: info@morali-gmbh.de
www.morali-gmbh.de

Balgensauger | Bellows cups

Ø 8 mm

Art.: 210.008.010._	
Gewicht | Weight	0.2 gr
Hub | Stroke	3.5 mm

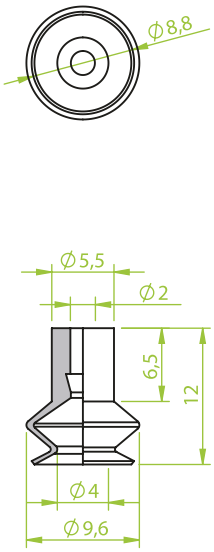

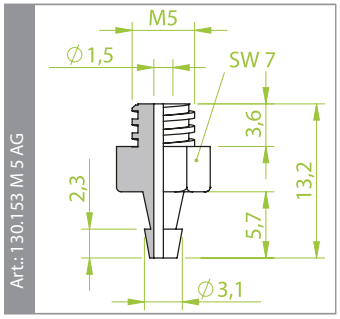

Balgensauger | Bellows cups

Ø 8 mm

Art.: 210.008.078._	
Gewicht | Weight	0.8 gr
Hub | Stroke	5.0 mm

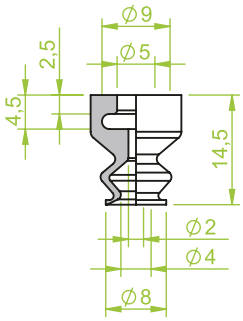

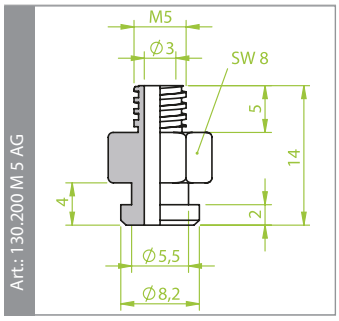

MORALI VACTEC SYSTEMS

Morali Produktionstechnik GmbH
Vakuum.- & Greifertechnik

Schwarzwaldstraße 4/2
D-78628 Rottweil

Fon: +49 741 - 17 52 60-0
Fax: +49 741 - 17 52 60-29

Email: info@morali-gmbh.de
www.morali-gmbh.de

Balgensauger | Bellows cups

Ø 8 mm

Art.: 210.008.160._

Gewicht | Weight	0.2	gr
Hub | Stroke	3.0	mm

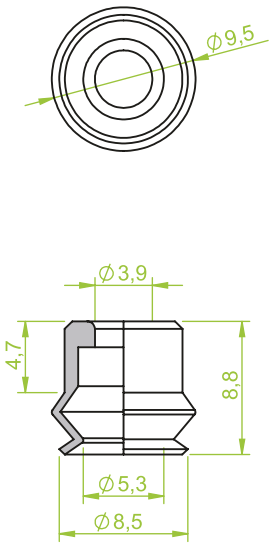

Art.: 130.536

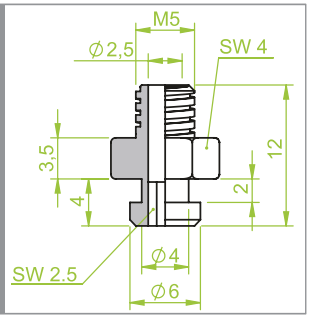

Balgensauger | Bellows cups

Ø 8 mm

Art.: 220.008.025._

Gewicht | Weight	1.0 gr
Hub | Stroke	4.0 mm

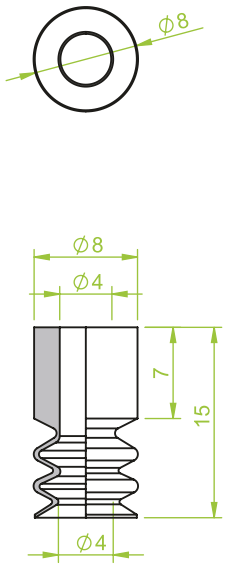

Art.: 130.003 G 1/8" AG

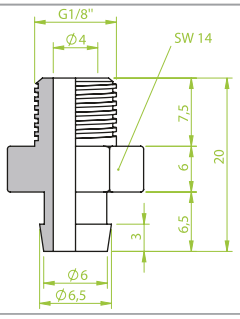

Art.: 130.015 G 1/8" IG

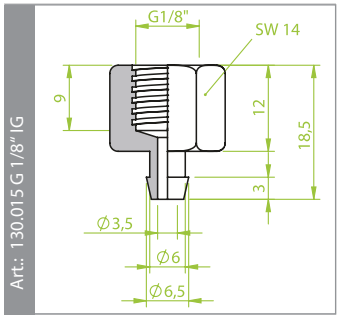

Art.: 130.104 M 6 AG

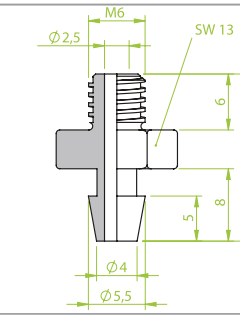

Art.: 130.134 M 5 AG

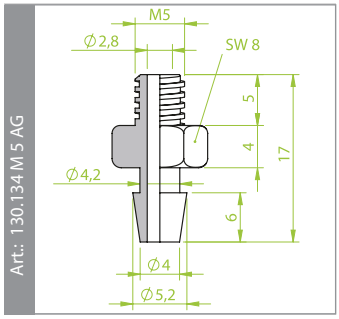

Morali Produktionstechnik GmbH
Vakuum.- & Greifertechnik
Schwarzwaldstraße 4/2
D-78628 Rottweil
Fon: +49 741 - 17 52 60-0
Fax: +49 741 - 17 52 60-29
Email: info@morali-gmbh.de
www.morali-gmbh.de

Balgensauger | Bellows cups

Ø 9 mm

Art.: 210.009.166._

Gewicht | Weight	0.4 gr
Hub | Stroke	3.0 mm

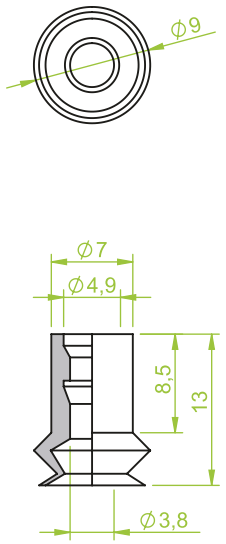

Art.: 130.134

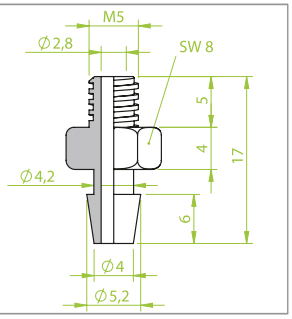

Balgensauger | Bellows cups

Ø 9 mm

Art.: 210.009.202._

Gewicht | Weight	0.2 gr
Hub | Stroke	3.5 mm

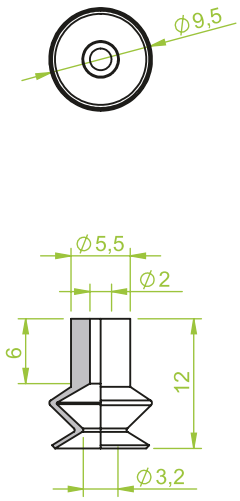

Art.: 130.153

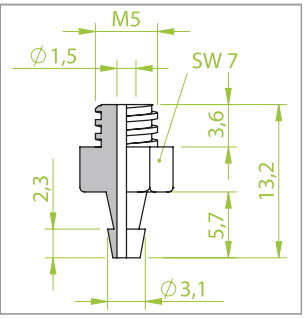

MORALI VACTEC SYSTEMS

Morali Produktionstechnik GmbH
Vakuum.- & Greifertechnik

Schwarzwaldstraße 4/2
D-78628 Rottweil

Fon: +49 741 - 17 52 60-0
Fax: +49 741 - 17 52 60-29

Email: info@morali-gmbh.de
www.morali-gmbh.de

Balgensauger | Bellows cups

Ø 9 mm

Art.: 220.009.015._	
Gewicht | Weight	0.6 gr
Hub | Stroke	2.0 mm

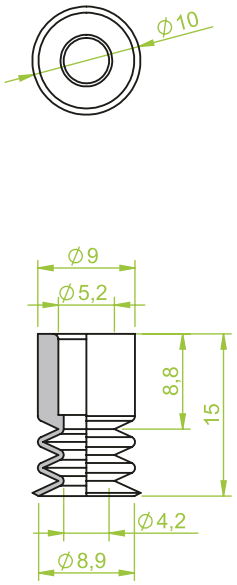

Art.: 130.003 G 1/8" AG

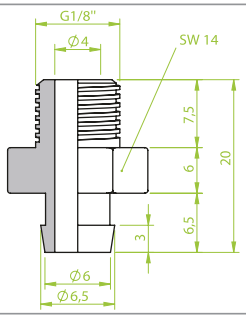

Art.: 130.015 G 1/8" IG

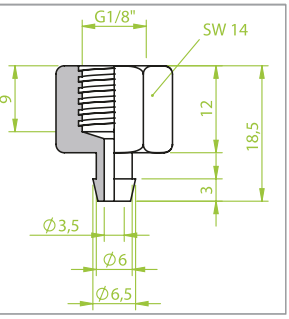

Art.: 130.103 M 6 AG

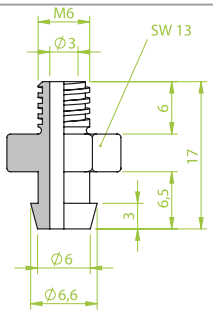

Art.: 130.319 G 1/8" IG

Balgensauger | Bellows cups

Ø 9 mm

Art.: 220.009.105._	
Gewicht | Weight	0.6 gr
Hub | Stroke	2.0 mm

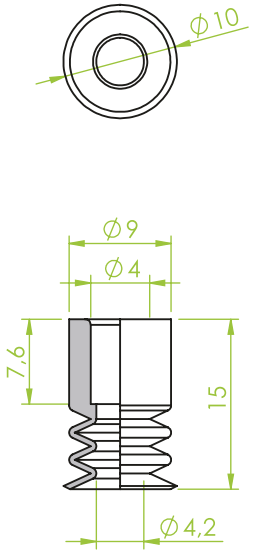

Art.: 130.003

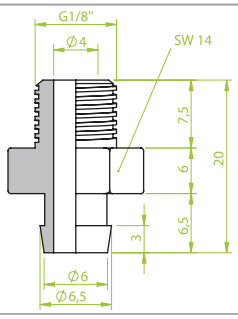

Art.: 130.015

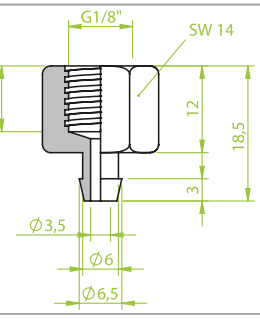

Art.: 130.103

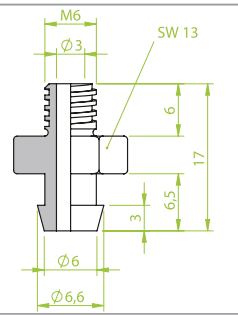

Art.: 130.319

Morali Produktionstechnik GmbH
Vakuum.- & Greifertechnik
Schwarzwaldstraße 4/2
D-78628 Rottweil
Fon: +49 741 - 17 52 60-0
Fax: +49 741 - 17 52 60-29
Email: info@morali-gmbh.de
www.morali-gmbh.de

Balgensauger | Bellows cups

Ø 9 mm

Art.: 220.009.133._

Gewicht | Weight	1.1 gr
Hub | Stroke	6.5 mm

Art.: 130.238

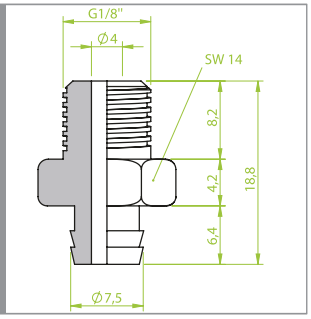

Balgensauger | Bellows cups

Ø 10 mm

Art.: 210.010.008._

Gewicht | Weight	0.6 gr
Hub | Stroke	4.0 mm

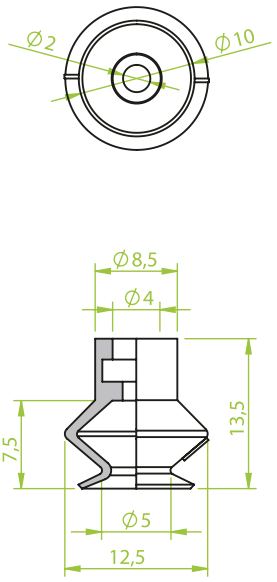

Art.: 130.009 G 1/8" AG

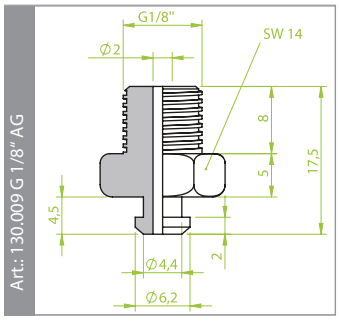

Art.: 130.301 M 5 AG

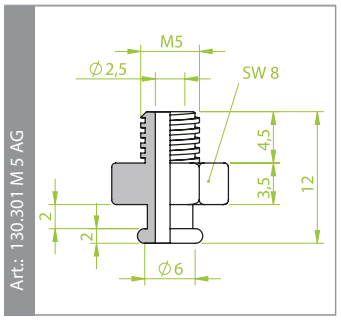

Morali Produktionstechnik GmbH
Vakuum.- & Greifertechnik
Schwarzwaldstraße 4/2
D-78628 Rottweil
Fon: +49 741 - 17 52 60-0
Fax: +49 741 - 17 52 60-29
Email: info@morali-gmbh.de
www.morali-gmbh.de

Balgensauger | Bellows cups

Ø 10 mm

Art.: 210.010.080._

Gewicht | Weight	1.0 gr
Hub | Stroke	5.0 mm

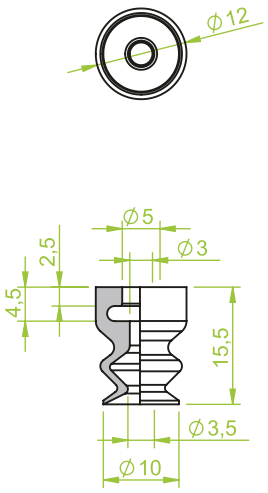

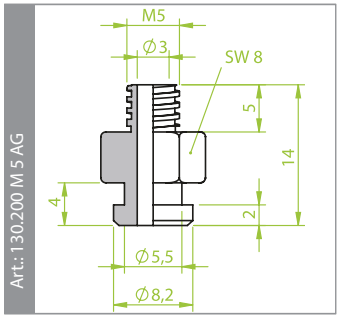

Balgensauger | Bellows cups

Ø 10 mm

Art.: 210.010.081._

Gewicht | Weight	1.0 gr
Hub | Stroke	2.5 mm

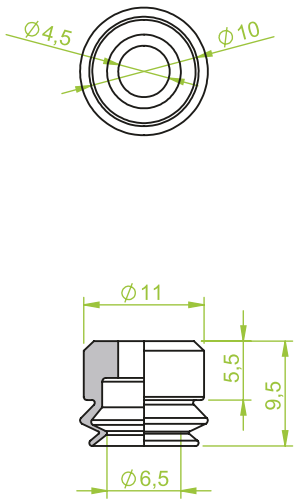

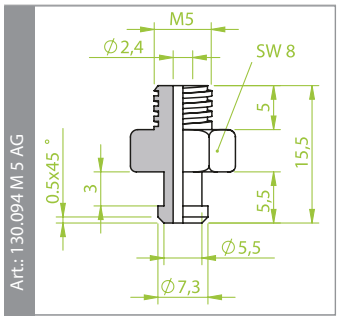

Morali Produktionstechnik GmbH
Vakuum.- & Greifertechnik
Schwarzwaldstraße 4/2
D-78628 Rottweil
Fon: +49 741 - 17 52 60-0
Fax: +49 741 - 17 52 60-29
Email: info@morali-gmbh.de
www.morali-gmbh.de

Balgensauger | Bellows cups

Ø 10 mm

Art.: 210.010.184._		
Gewicht | Weight	1.8	gr
Hub | Stroke	3.5	mm

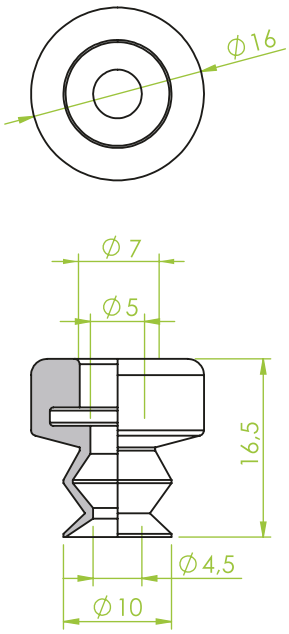

Art.: 130.604

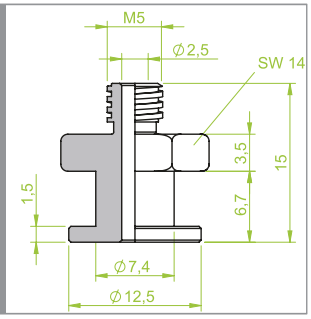

Art.: 130.605

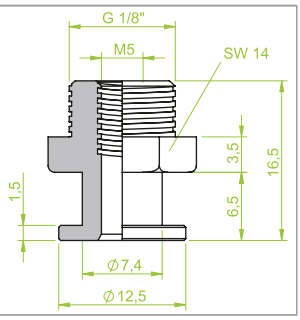

Art.: 130.606

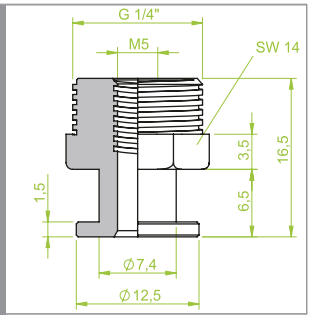

Balgensauger | Bellows cups

Ø 10 mm

Art.: 220.010.014._		
Gewicht | Weight	0.8	gr
Hub | Stroke	4.0	mm

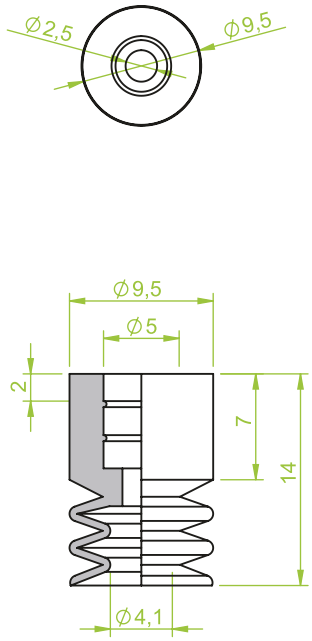

Art.: 130.003 G 1/8" AG

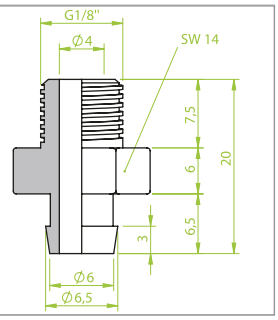

Art.: 130.005 M 5 AG

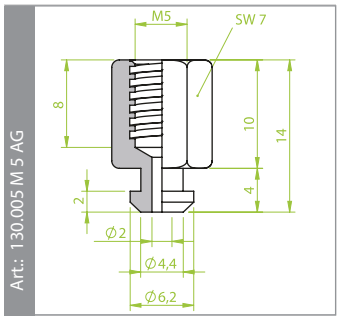

Art.: 130.013 M 5 AG

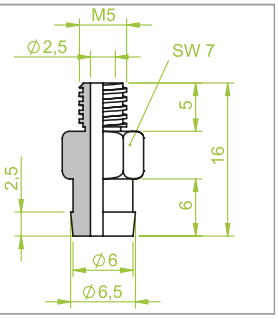

Art.: 130.103 M 6 AG

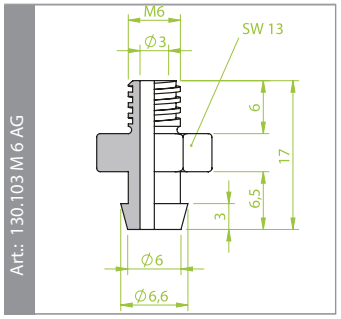

Art.: 130.109 G 1/8" IG

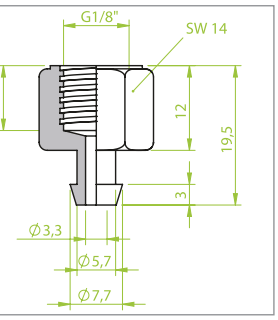

MORALI VACTEC SYSTEMS

Morali Produktionstechnik GmbH
Vakuum.- & Greifertechnik

Schwarzwaldstraße 4/2
D-78628 Rottweil

Fon: +49 741 - 17 52 60-0
Fax: +49 741 - 17 52 60-29

Email: info@morali-gmbh.de
www.morali-gmbh.de

Balgensauger | Bellows cups

Ø 10 mm

Art.: 220.010.021._

Gewicht | Weight	1.0 gr
Hub | Stroke	3.0 mm

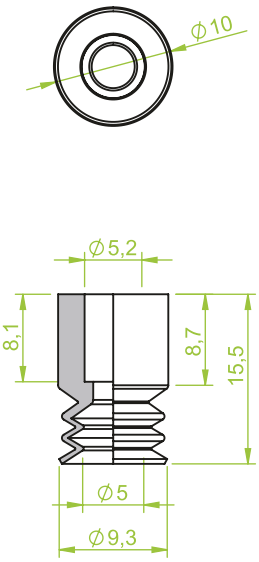

Art.: 130.013 M 5 AG

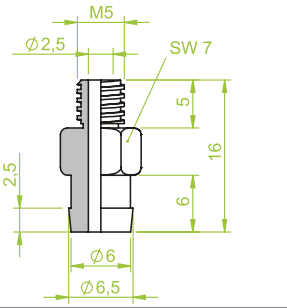

Art.: 130.103 M 6 AG

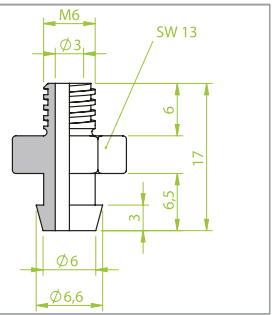

Art.: 130.109 G 1/8" IG

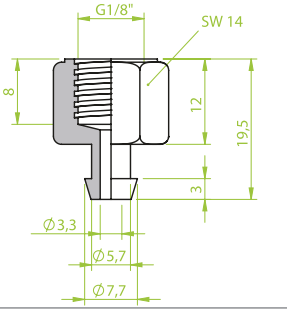

Art.: 130.238 G 1/8" AG

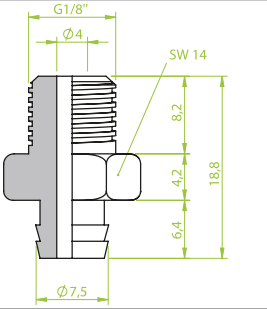

Balgensauger | Bellows cups

Ø 10 mm

Art.: 220.010.029._

Gewicht | Weight	0.8 gr
Hub | Stroke	5.0 mm

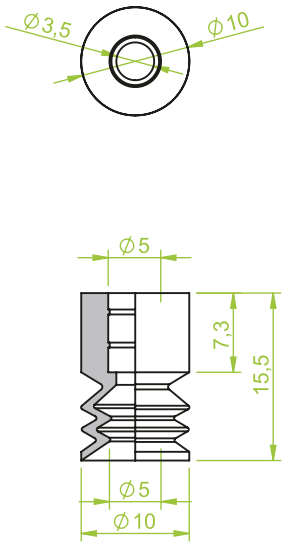

Art.: 130.013 M 5 AG

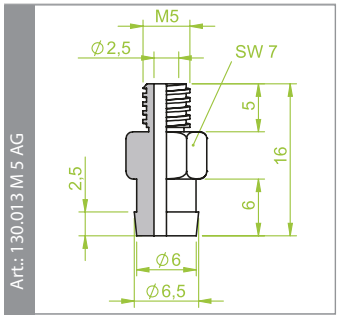

Art.: 130.103 M 6 AG

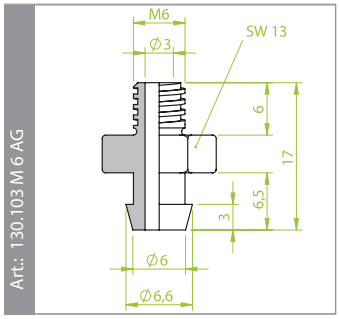

Art.: 130.238 G 1/8" AG

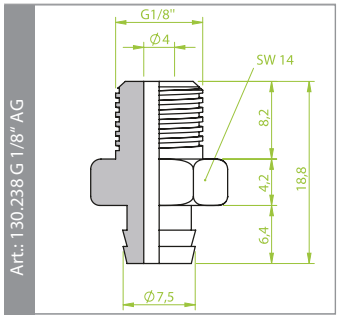

Morali Produktionstechnik GmbH
Vakuum.- & Greifertechnik

Schwarzwaldstraße 4/2
D-78628 Rottweil

Fon: +49 741 - 17 52 60-0
Fax: +49 741 - 17 52 60-29

Email: info@morali-gmbh.de
www.morali-gmbh.de

Balgensauger | Bellows cups

Ø 10 mm

Art.: 220.010.096._

Gewicht | Weight	0.9 gr
Hub | Stroke	8.0 mm

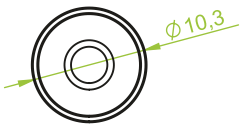

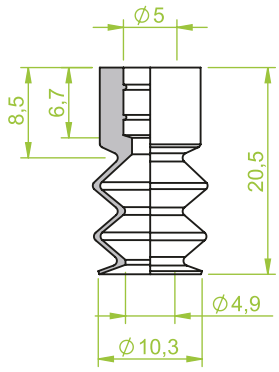

Art.: 130.013

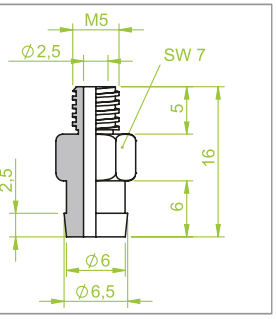

Art.: 130.103

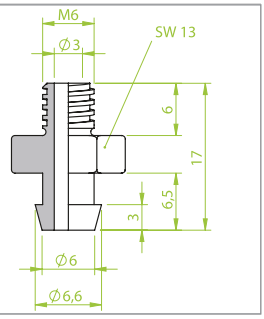

Art.: 130.109

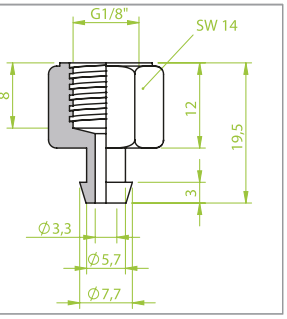

Art.: 130.238

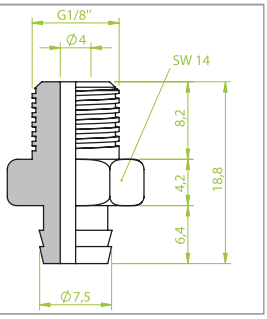

Balgensauger | Bellows cups

Ø 10 mm

Art.: 220.010.124._

Gewicht | Weight	0.8 gr
Hub | Stroke	3.5 mm

Art.: 130.013

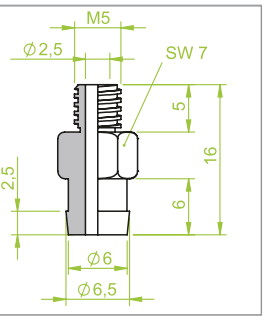

Art.: 130.103

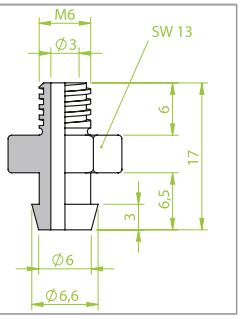

Art.: 130.109

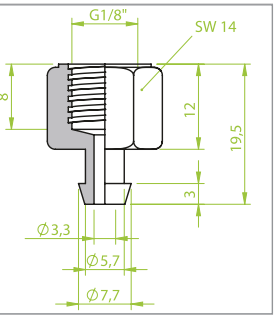

Art.: 130.238

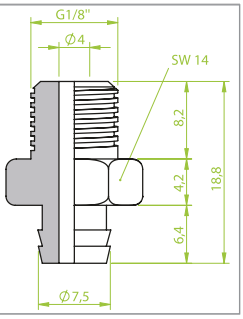

Balgensauger | Bellows cups

Ø 10 mm

Art.: 220.010.126._

Gewicht | Weight	1.0 gr
Hub | Stroke	3.0 mm

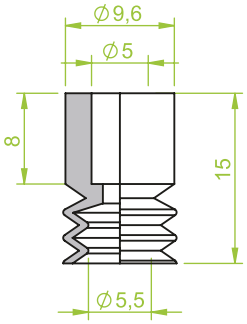

Art.: 130.013

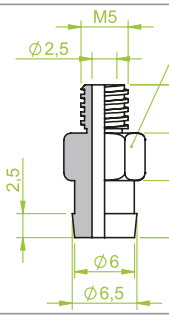

Art.: 130.103

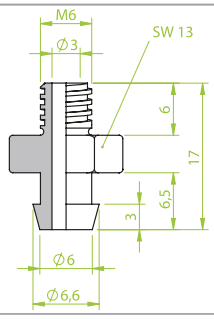

Art.: 130.109

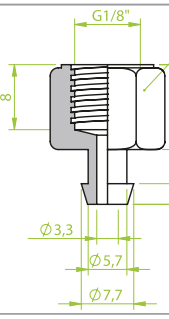

Art.: 130.238

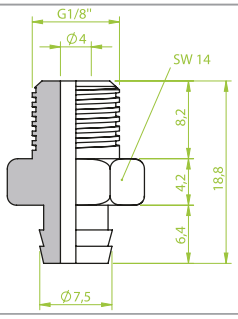

Balgensauger | Bellows cups

Ø 10 mm

Art.: 240.010.028._

Gewicht | Weight	0.7 gr
Hub | Stroke	7.0 mm

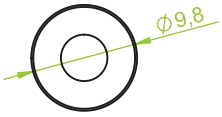

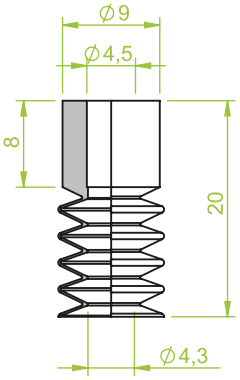

Art.: 130.013

Art.: 130.103

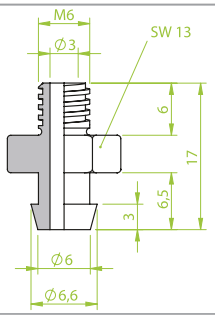

Art.: 130.109

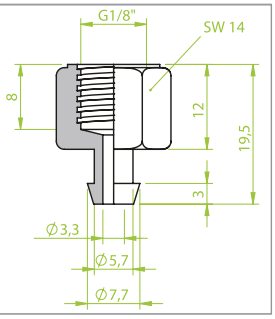

Art.: 130.238

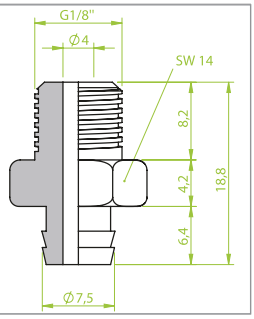

Morali Produktionstechnik GmbH
Vakuum.- & Greifertechnik

Schwarzwaldstraße 4/2
D-78628 Rottweil

Fon: +49 741 - 17 52 60-0
Fax: +49 741 - 17 52 60-29

Email: info@morali-gmbh.de
www.morali-gmbh.de

Balgensauger | Bellows cups

Ø 11 mm

Art.: 210.011.001._

Gewicht | Weight	1.0 gr
Hub | Stroke	4.0 mm

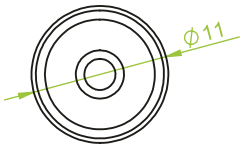

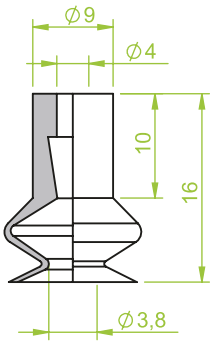

Art.: 130.003 G 1/8" AG

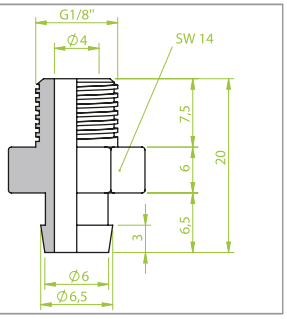

Art.: 130.015 G 1/8" IG

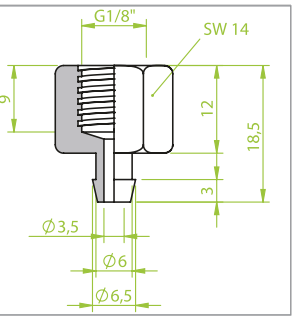

Art.: 130.104 M 6 AG

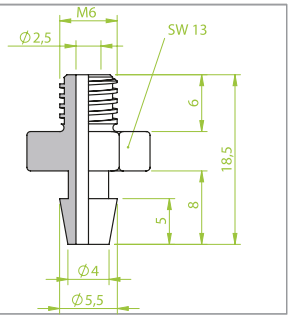

Art.: 130.134 M 5 AG

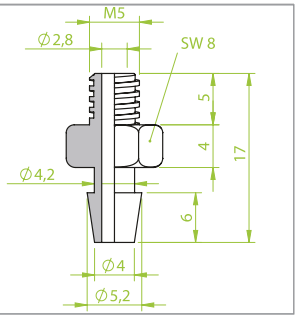

Balgensauger | Bellows cups

Ø 11 mm

Art.: 210.011.018._

Gewicht | Weight	0.8 gr
Hub | Stroke	4.5 mm

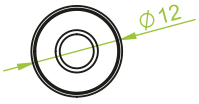

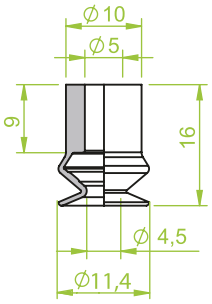

Art.: 130.003 G 1/8" AG

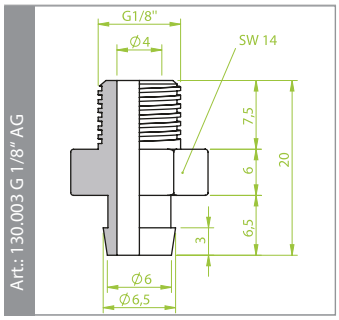

Art.: 130.013 M 5 AG

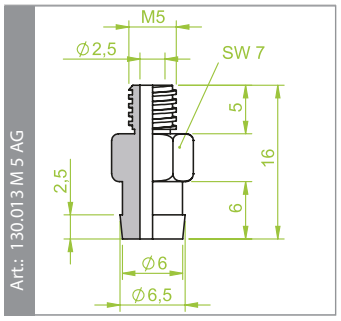

Art.: 130.015 G 1/8" IG

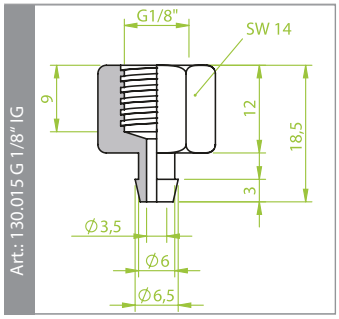

Art.: 130.103 M 6 AG

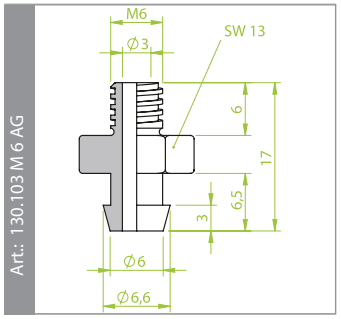

MORALI VACTEC SYSTEMS

Morali Produktionstechnik GmbH
Vakuum.- & Greifertechnik

Schwarzwaldstraße 4/2
D-78628 Rottweil

Fon: +49 741 - 17 52 60-0
Fax: +49 741 - 17 52 60-29

Email: info@morali-gmbh.de
www.morali-gmbh.de

Balgensauger | Bellows cups

Ø 11 mm

Art.: 210.011.082._	
Gewicht | Weight	1.0 gr
Hub | Stroke	3.5 mm

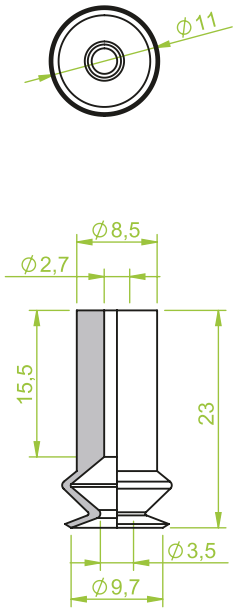

Art.: 130.087

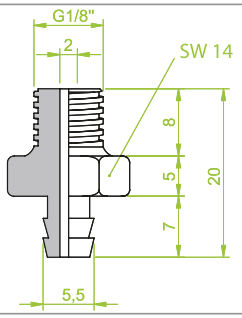

Art.: 130.134

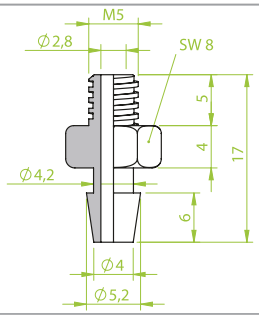

Balgensauger | Bellows cups

Ø 11 mm

Art.: 210.011.083._	
Gewicht | Weight	1.0 gr
Hub | Stroke	4.0 mm

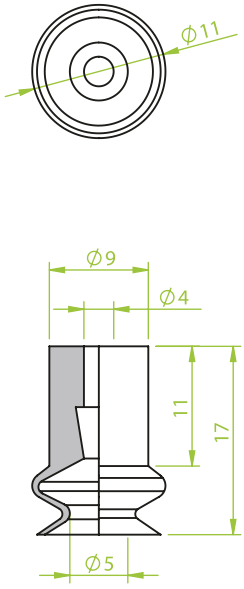

Art.: 130.003 G 1/8" AG

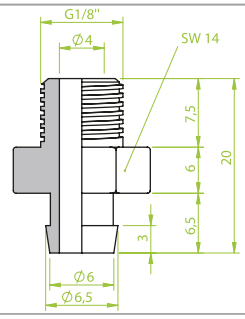

Art.: 130.015 G 1/8" IG

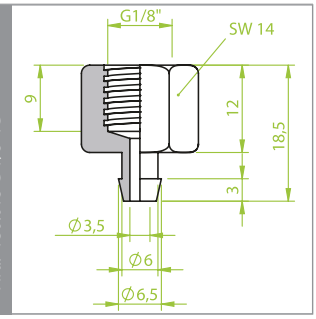

Art.: 130.104 M 6 AG

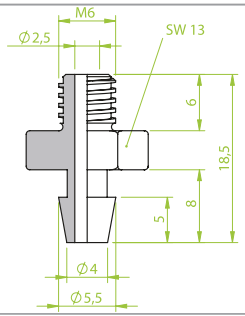

Art.: 130.134 M 5 AG

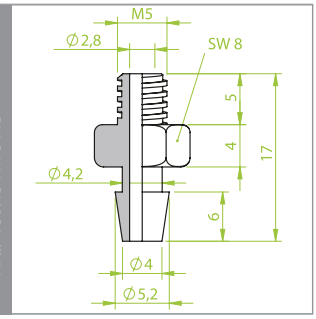

Morali Produktionstechnik GmbH
Vakuum.- & Greifertechnik
Schwarzwaldstraße 4/2
D-78628 Rottweil
Fon: +49 741 - 17 52 60-0
Fax: +49 741 - 17 52 60-29
Email: info@morali-gmbh.de
www.morali-gmbh.de

Balgensauger | Bellows cups

Ø 11 mm

Art.: 210.011.141._

Gewicht | Weight	0.8 gr
Hub | Stroke	4.5 mm

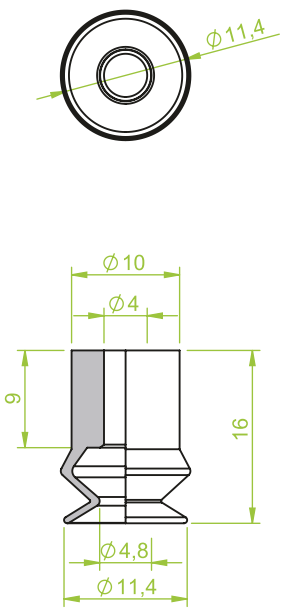

Art.: 130.003

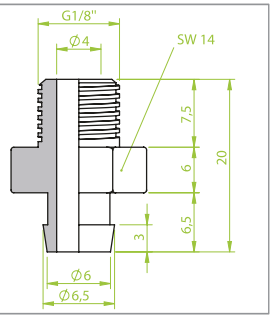

Art.: 130.013

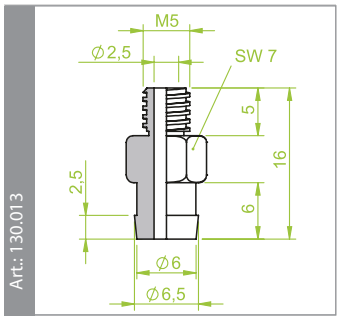

Art.: 130.015

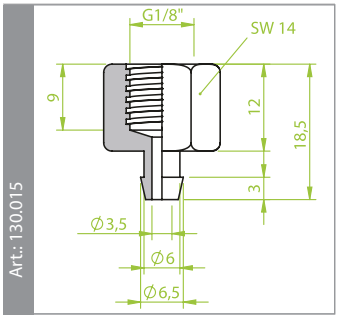

Art.: 130.103

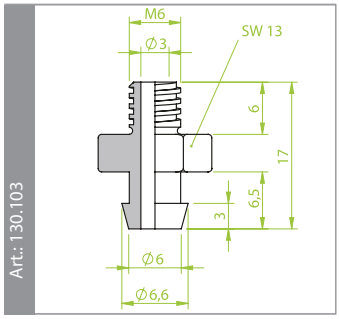

Balgensauger | Bellows cups

Ø 11 mm

Art.: 210.011.176._

Gewicht | Weight	0.5 gr
Hub | Stroke	2.5 mm

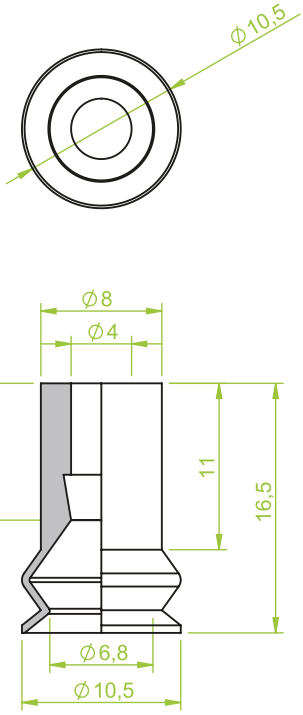

Art.: 130.087

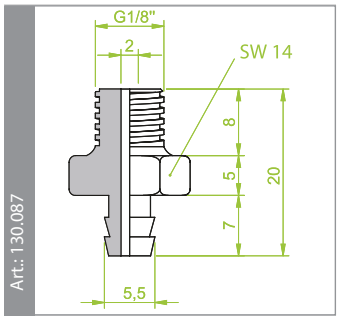

Art.: 130.134

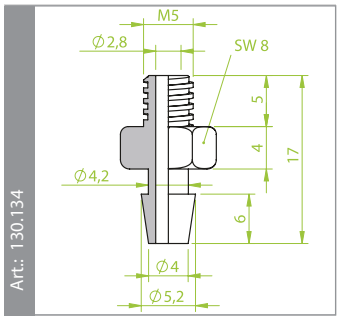

MORALI VACTEC SYSTEMS

Morali Produktionstechnik GmbH
Vakuum.- & Greifertechnik

Schwarzwaldstraße 4/2
D-78628 Rottweil

Fon: +49 741 - 17 52 60-0
Fax: +49 741 - 17 52 60-29

Email: info@morali-gmbh.de
www.morali-gmbh.de

Balgensauger | Bellows cups

Ø 12 mm

Art.: 220.012.011._

Gewicht | Weight	1.0	gr
Hub | Stroke	7.0	mm

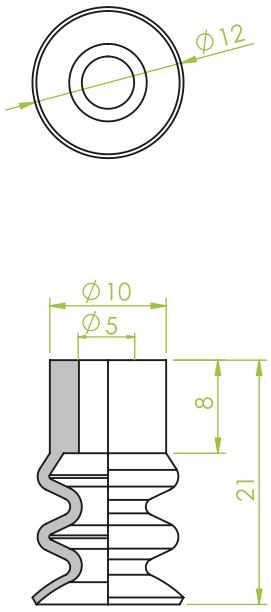

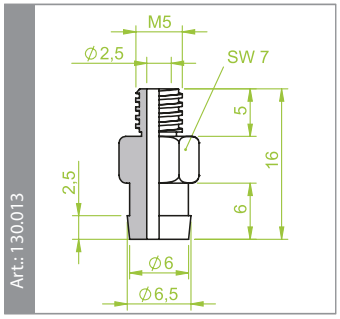

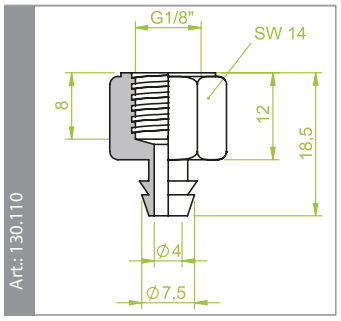

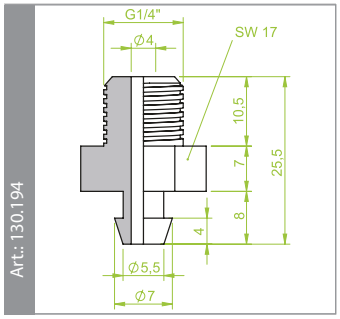

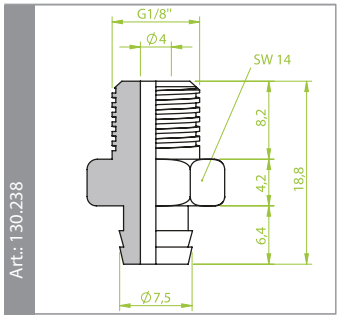

Balgensauger | Bellows cups

Ø 12 mm

Art.: 220.012.024._

Gewicht | Weight	1.2	gr
Hub | Stroke	6.0	mm

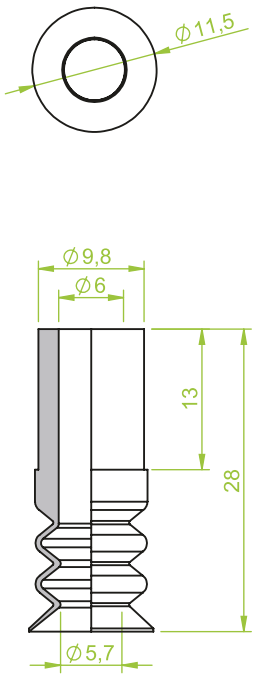

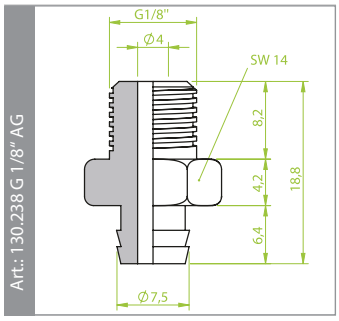

Morali Produktionstechnik GmbH
Vakuum.- & Greifertechnik
Schwarzwaldstraße 4/2
D-78628 Rottweil
Fon: +49 741 - 17 52 60-0
Fax: +49 741 - 17 52 60-29
Email: info@morali-gmbh.de
www.morali-gmbh.de

Balgensauger | Bellows cups

Ø 12 mm

Art.: 220.012.108._

Gewicht | Weight	1.0 gr
Hub | Stroke	7.0 mm

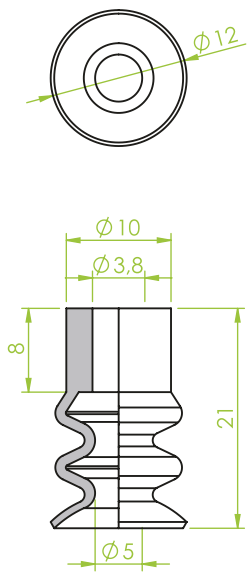

Art.: 130.013

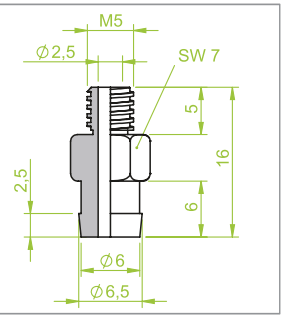

Art.: 130.110

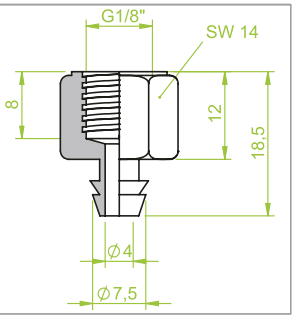

Art.: 130.194

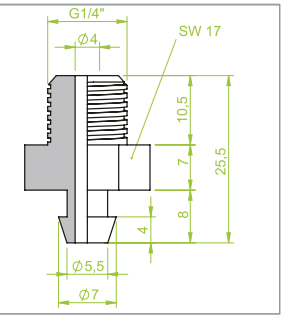

Art.: 130.238

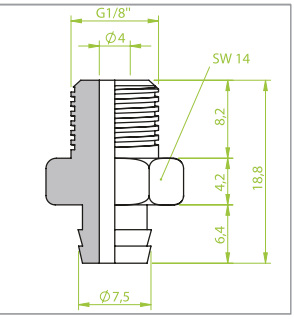

Balgensauger | Bellows cups

Ø 13 mm

Art.: 210.013.003._

Gewicht | Weight	1.0 gr
Hub | Stroke	4.0 mm

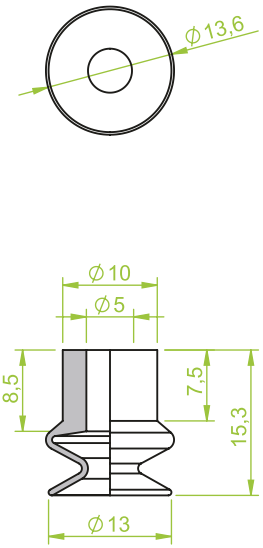

Art.: 130.087 G 1/8" IG

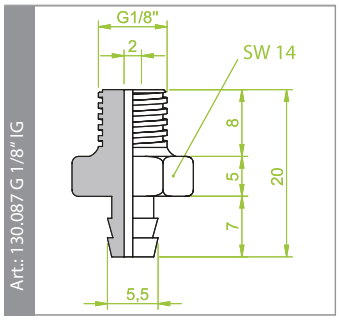

Art.: 130.317 M 5 AG

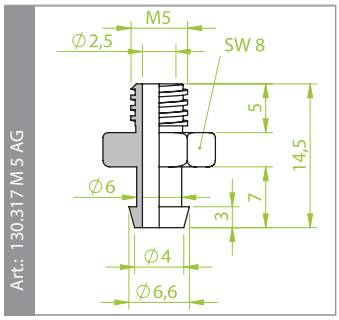

MORALI VACTEC SYSTEMS

Morali Produktionstechnik GmbH
Vakuum.- & Greifertechnik

Schwarzwaldstraße 4/2
D-78628 Rottweil

Fon: +49 741 - 17 52 60-0
Fax: +49 741 - 17 52 60-29

Email: info@morali-gmbh.de
www.morali-gmbh.de

Balgensauger | Bellows cups

Ø 13 mm

Art.: 210.013.013._

Gewicht | Weight	0.6 gr
Hub | Stroke	5.0 mm

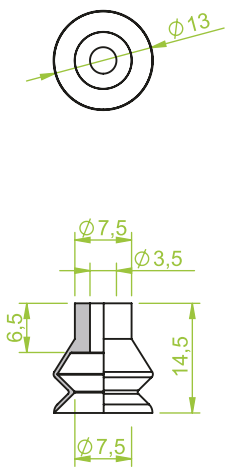

Art.: 130.010 M 5 AG

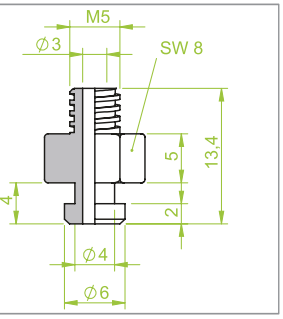

Art.: 130.033 G 1/8" AG

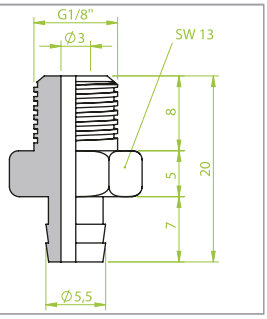

Art.: 130.206 G 1/8" IG

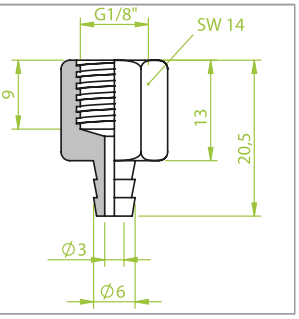

Balgensauger | Bellows cups

Ø 13 mm

Art.: 210.013.201._

Gewicht | Weight	1.0 gr
Hub | Stroke	4.0 mm

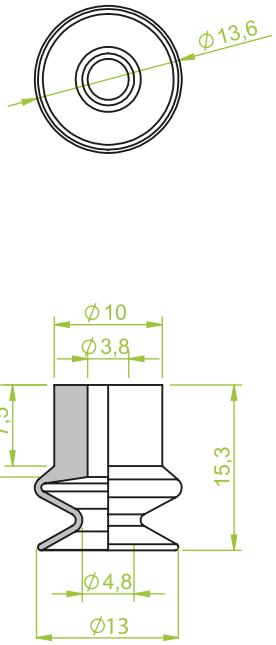

Art.: 130.087

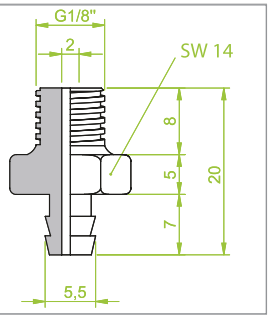

Art.: 130.317

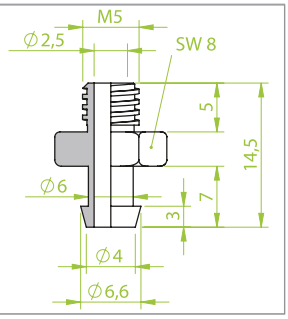

Morali Produktionstechnik GmbH
Vakuum.- & Greifertechnik
Schwarzwaldstraße 4/2
D-78628 Rottweil
Fon: +49 741 - 17 52 60-0
Fax: +49 741 - 17 52 60-29
Email: info@morali-gmbh.de
www.morali-gmbh.de

Balgensauger | Bellows cups

Ø 14 mm

Art.: 210.014.064._

Gewicht | Weight	1.2 gr
Hub | Stroke	8.0 mm

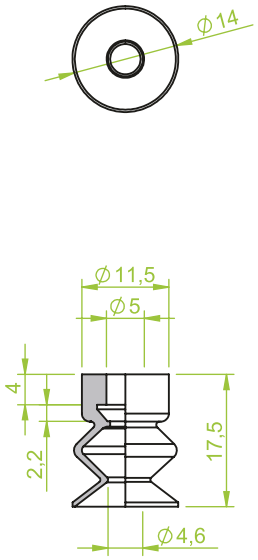

Art.: 130.003 G 1/8" AG

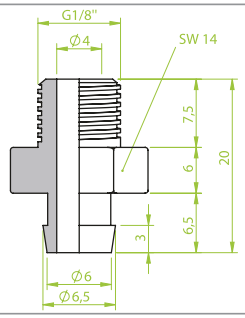

Art.: 130.013 M 5 AG

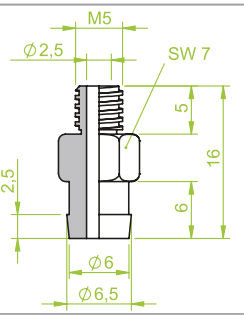

Art.: 130.103 M 6 AG

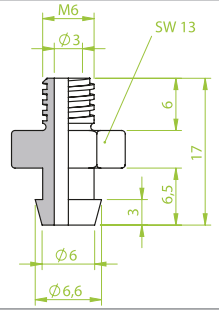

Art.: 130.110 G 1/8" IG

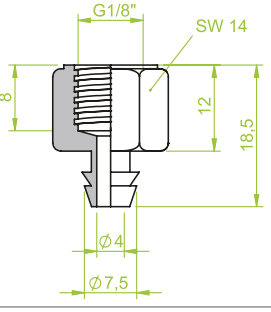

Balgensauger | Bellows cups

Ø 14 mm

Art.: 220.014.023._

Gewicht | Weight	1.6 gr
Hub | Stroke	10.0 mm

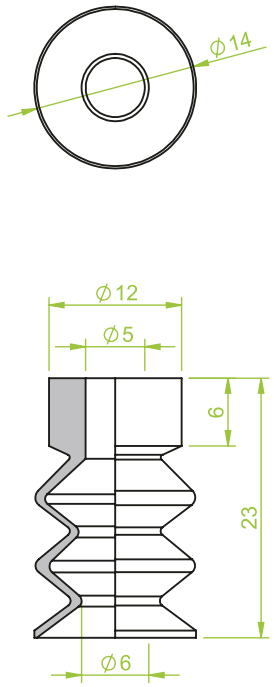

Art.: 130.013 M 5 AG

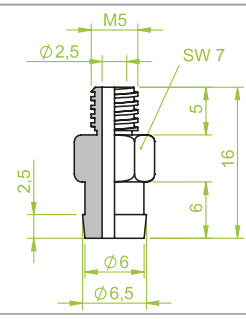

Art.: 130.103 M 6 AG

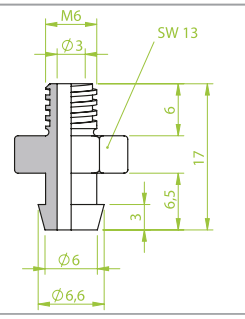

Art.: 130.109 G 1/8" IG

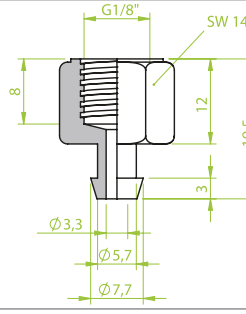

Art.: 130.238 G 1/8" AG

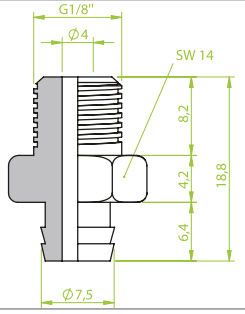

MORALI VACTEC SYSTEMS

Morali Produktionstechnik GmbH
Vakuum.- & Greifertechnik

Schwarzwaldstraße 4/2
D-78628 Rottweil

Fon: +49 741 - 17 52 60-0
Fax: +49 741 - 17 52 60-29

Email: info@morali-gmbh.de
www.morali-gmbh.de

Balgensauger | Bellows cups

Ø 14 mm

Art.: 220.014.009._

Gewicht | Weight	1.2	gr
Hub | Stroke	1.2	mm

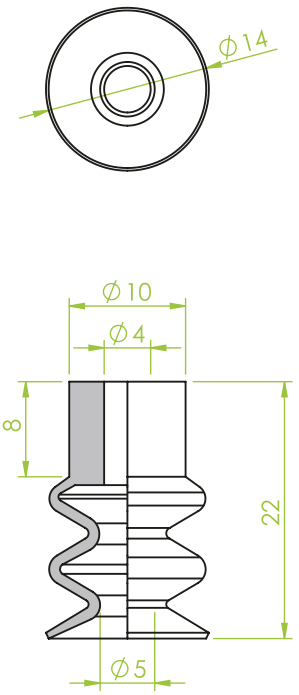

Art.: 130.003

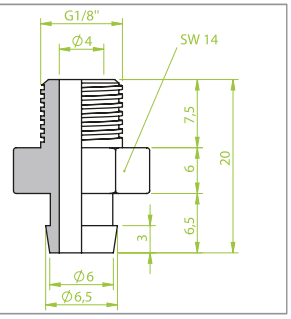

Art.: 130.013

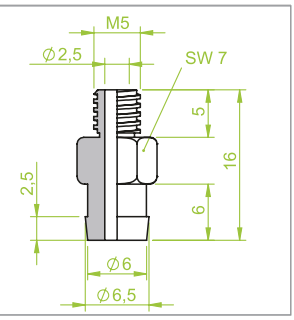

Art.: 130.015

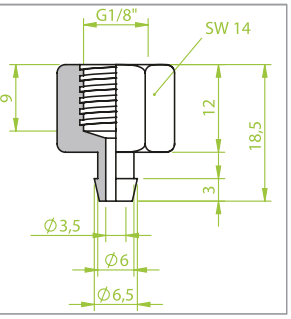

Art.: 130.103

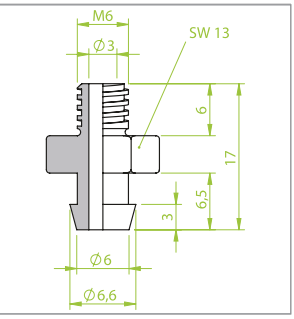

Balgensauger | Bellows cups

Ø 14 mm

Art.: 220.014.013._

Gewicht | Weight	1.0	gr
Hub | Stroke	9.0	mm

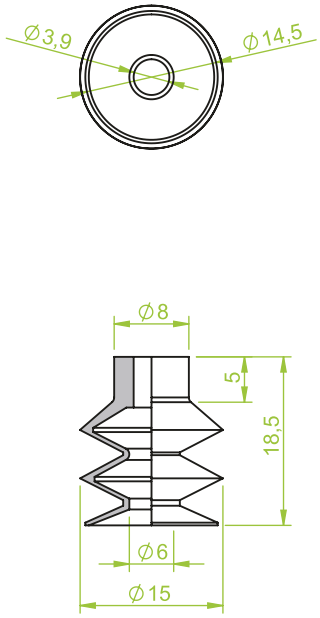

Art.: 130.003 G 1/8" AG

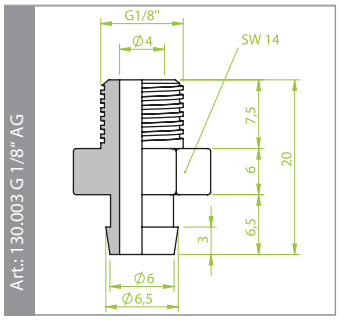

Art.: 130.104 M 6 AG

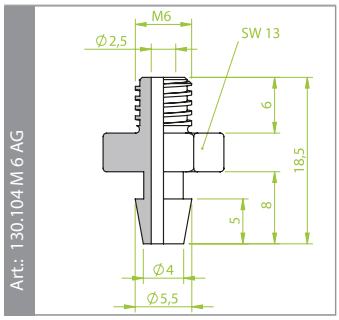

Art.: 130.134 M 5 AG

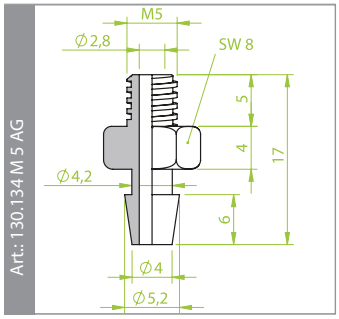

Art.: 130.347 M 5 IG

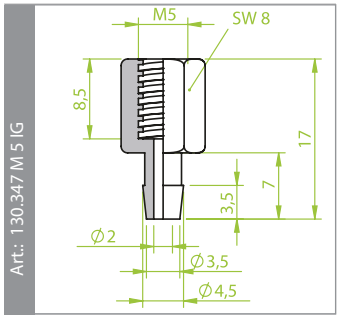

Morali Produktionstechnik GmbH
Vakuum.- & Greifertechnik

Schwarzwaldstraße 4/2
D-78628 Rottweil

Fon: +49 741 - 17 52 60-0
Fax: +49 741 - 17 52 60-29

Email: info@morali-gmbh.de
www.morali-gmbh.de

Balgensauger | Bellows cups

Ø 14 mm

Art.: 220.014.016._

Gewicht | Weight	1.2 gr
Hub | Stroke	12.0 mm

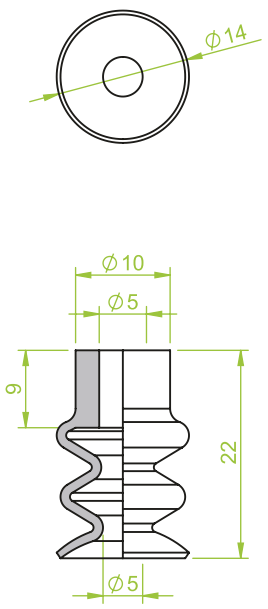

Art.: 130.003 G 1/8" AG

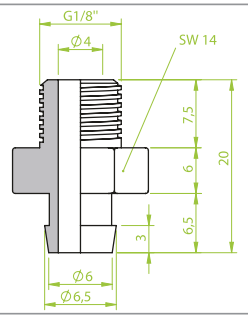

Art.: 130.013 M 5 AG

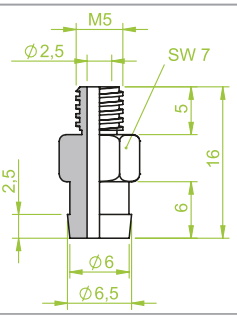

Art.: 130.015 G 1/8" IG

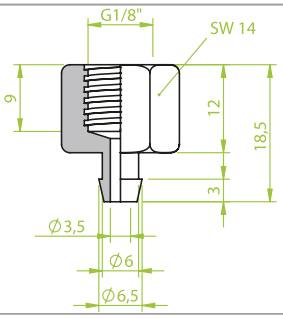

Art.: 130.103 M 6 AG

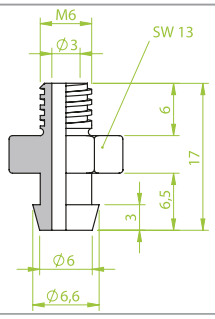

Balgensauger | Bellows cups

Ø 14 mm

Art.: 230.014.013._

Gewicht | Weight	1.9 gr
Hub | Stroke	12.0 mm

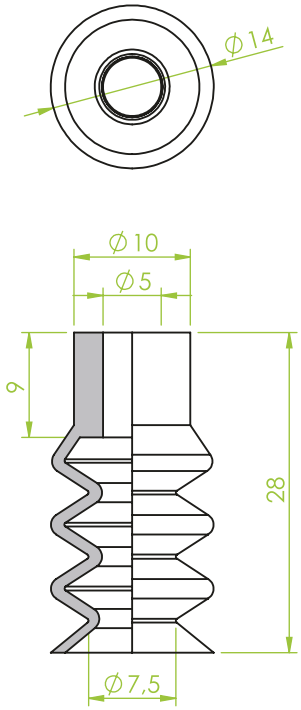

Art.: 130.013

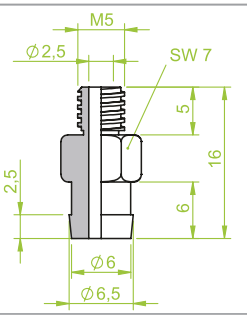

Art.: 130.110

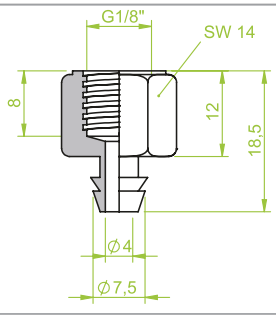

Art.: 130.194

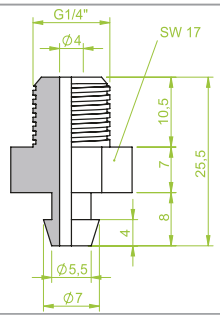

Art.: 130.238

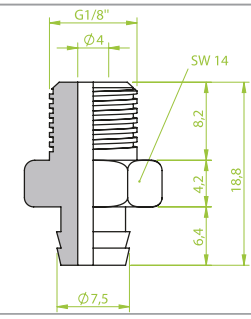

MORALI VACTEC SYSTEMS

Morali Produktionstechnik GmbH
Vakuum.- & Greifertechnik

Schwarzwaldstraße 4/2
D-78628 Rottweil

Fon: +49 741 - 17 52 60-0
Fax: +49 741 - 17 52 60-29

Email: info@morali-gmbh.de
www.morali-gmbh.de

Balgensauger | Bellows cups

Ø 14 mm

Art.: 230.014.026._

Gewicht | Weight	1.8 gr
Hub | Stroke	15.0 mm

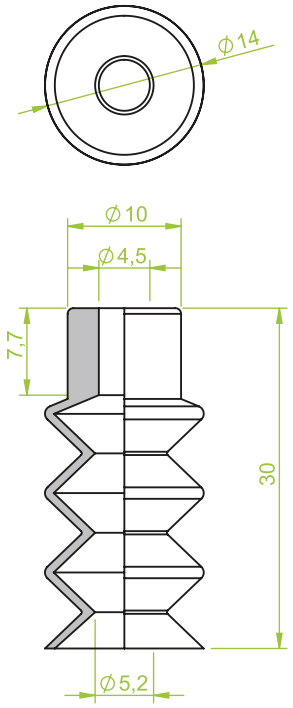

Art.: 130.013

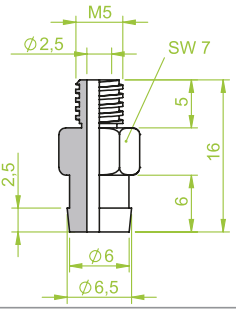

Art.: 130.087

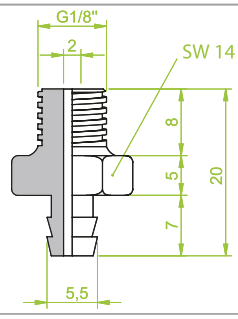

Art.: 130.109

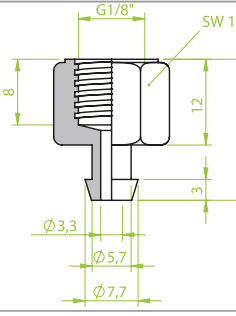

Balgensauger | Bellows cups

Ø 15 mm

Art.: 210.015.011._

Gewicht | Weight	1.2 gr
Hub | Stroke	5.0 mm

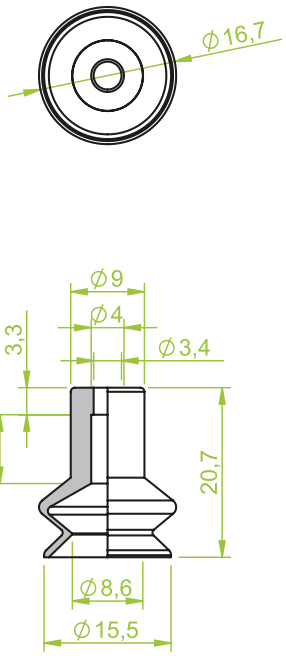

Art.: 130.033 G 1/8" AG

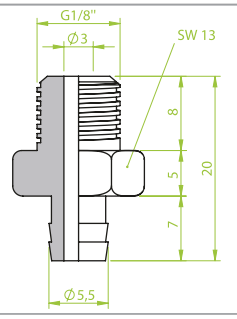

Art.: 130.035 G 1/8" IG

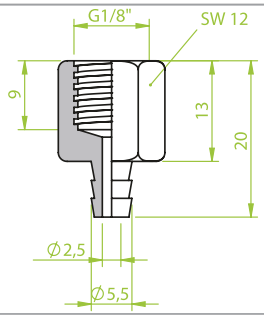

Morali Produktionstechnik GmbH
Vakuum.- & Greifertechnik
Schwarzwaldstraße 4/2
D-78628 Rottweil
Fon: +49 741 - 17 52 60-0
Fax: +49 741 - 17 52 60-29
Email: info@morali-gmbh.de
www.morali-gmbh.de

Balgensauger | Bellows cups

Ø 15 mm

Art.: 210.015.012._

Gewicht | Weight	1.1 gr
Hub | Stroke	5.0 mm

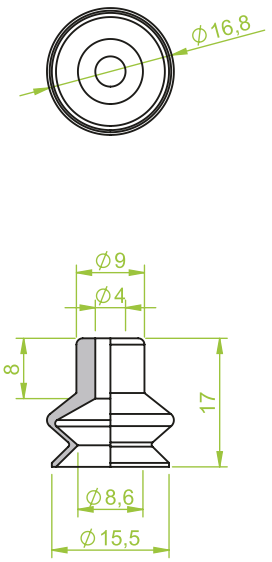

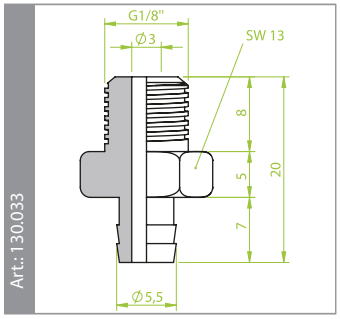

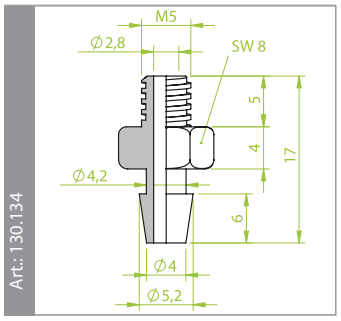

Balgensauger | Bellows cups

Ø 15 mm

Art.: 210.015.015._

Gewicht | Weight	1.0 gr
Hub | Stroke	5.0 mm

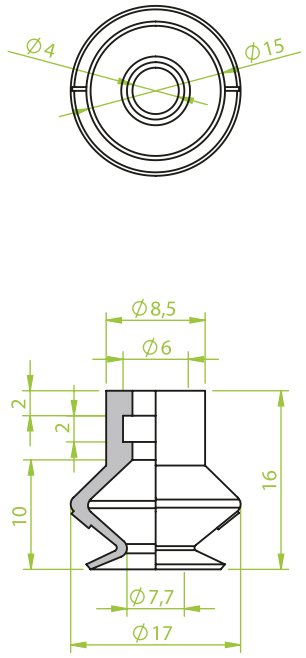

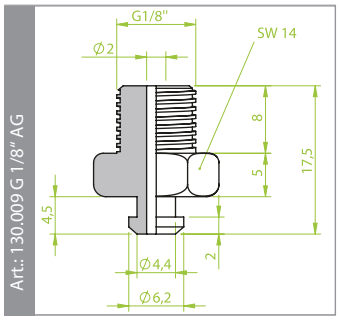

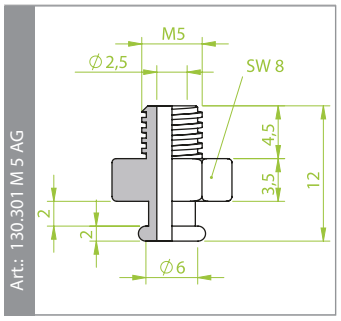

MORALI VACTEC SYSTEMS

Morali Produktionstechnik GmbH
Vakuum.- & Greifertechnik

Schwarzwaldstraße 4/2
D-78628 Rottweil

Fon: +49 741 - 17 52 60-0
Fax: +49 741 - 17 52 60-29

Email: info@morali-gmbh.de
www.morali-gmbh.de

Balgensauger | Bellows cups

Ø 15 mm

Art.: 210.015.084._

Gewicht | Weight	1.0 gr
Hub | Stroke	3.5 mm

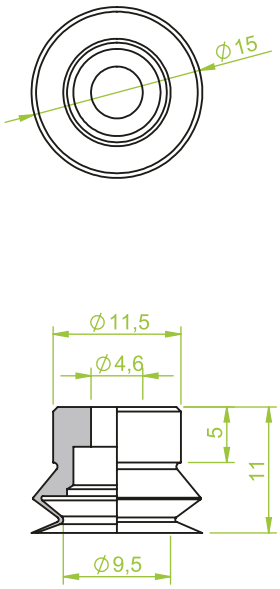

Art.: 130.310 M 5 AG

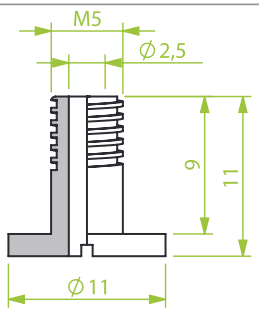

Balgensauger | Bellows cups

Ø 15 mm

Art.: 210.015.143._

Gewicht | Weight	0.1 gr
Hub | Stroke	0.1 mm

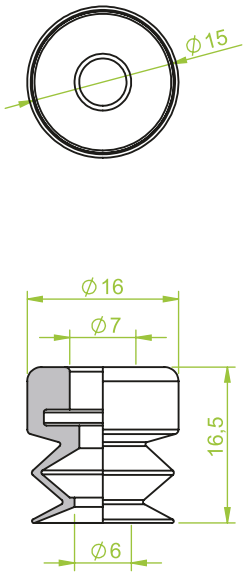

Art.: 130.604

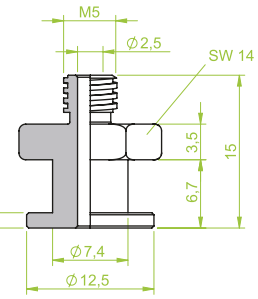

Art.: 130.605

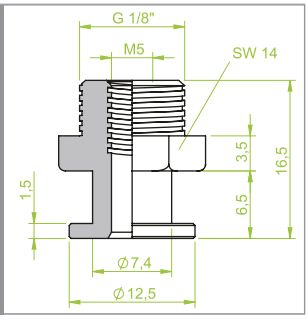

Art.: 130.606

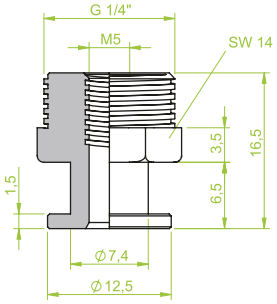

Morali Produktionstechnik GmbH
Vakuum.- & Greifertechnik
Schwarzwaldstraße 4/2
D-78628 Rottweil
Fon: +49 741 - 17 52 60-0
Fax: +49 741 - 17 52 60-29
Email: info@morali-gmbh.de
www.morali-gmbh.de

Balgensauger | Bellows cups

Ø 15 mm

Art.: 210.015.210._

Gewicht | Weight	3.1 gr
Hub | Stroke	4.5 mm

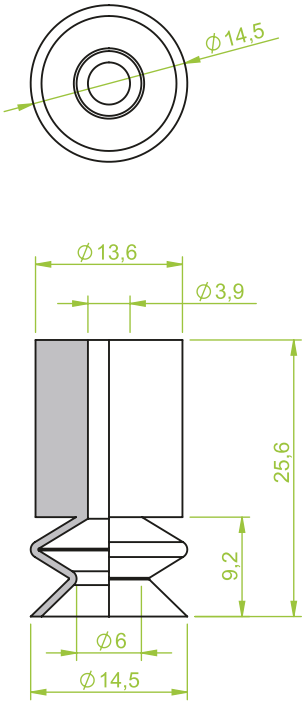

Art.: 130.023

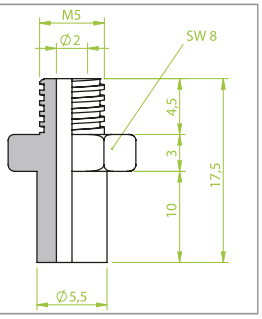

Art.: 130.087

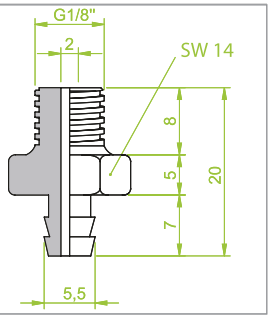

Art.: 130.134

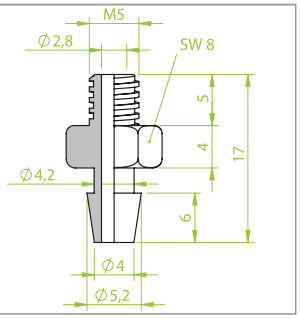

Balgensauger | Bellows cups

Ø 15 mm

Art.: 220.015.022._

Gewicht | Weight	0.8 gr
Hub | Stroke	5.0 mm

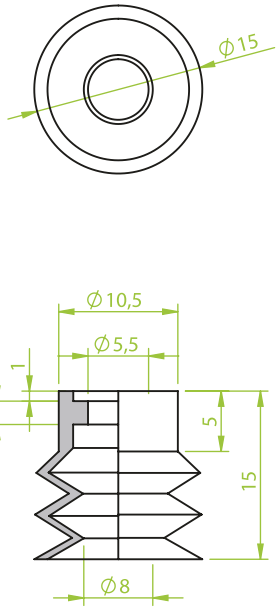

Art.: 130.094 M 5 AG

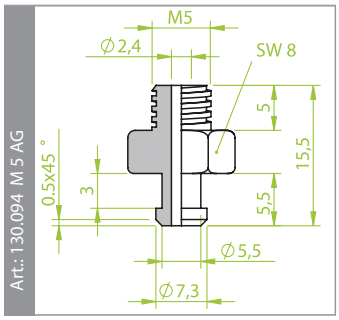

Art.: 130.095 G 1/8" AG

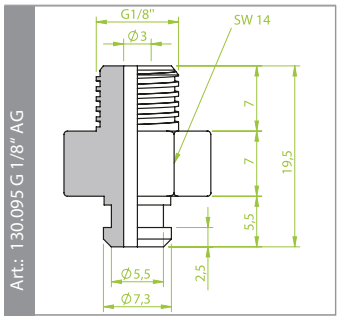

Art.: 130.096 G 1/8" IG

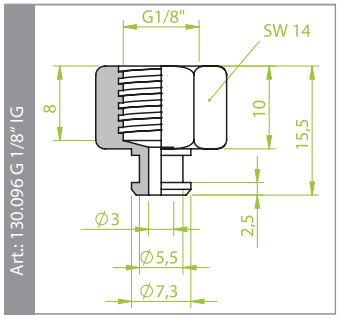

MORALI VACTEC SYSTEMS

Morali Produktionstechnik GmbH
Vakuum.- & Greifertechnik

Schwarzwaldstraße 4/2
D-78628 Rottweil

Fon: +49 741 - 17 52 60-0
Fax: +49 741 - 17 52 60-29

Email: info@morali-gmbh.de
www.morali-gmbh.de

Balgensauger | Bellows cups

Ø 15 mm

Art.: 214.015.012._

Gewicht | Weight	4.0	gr
Hub | Stroke	5.0	mm

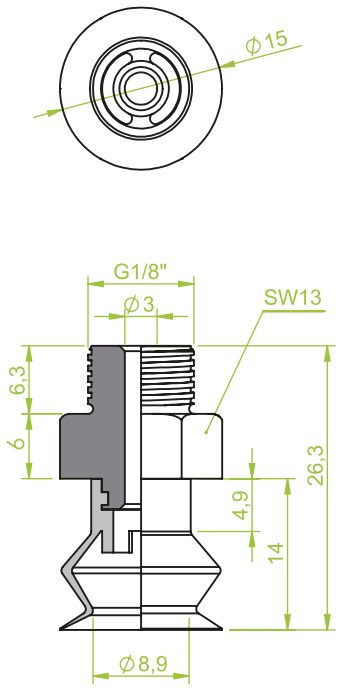

Balgensauger | Bellows cups

Ø mm

Art.: ._

Gewicht | Weight	0.0	gr
Hub | Stroke	0.0	mm

Morali Produktionstechnik GmbH
Vakuum.- & Greifertechnik
Schwarzwaldstraße 4/2
D-78628 Rottweil
Fon: +49 741 - 17 52 60-0
Fax: +49 741 - 17 52 60-29
Email: info@morali-gmbh.de
www.morali-gmbh.de

Balgensauger | Bellows cups

Ø 15 mm

Art.: 220.015.053._

Gewicht | Weight	1.6 gr
Hub | Stroke	7.0 mm

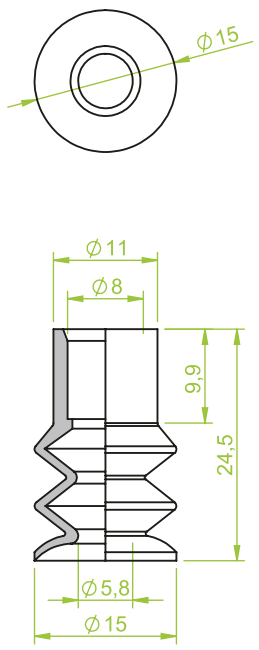

Art.: 130.112 G 1/8" AG

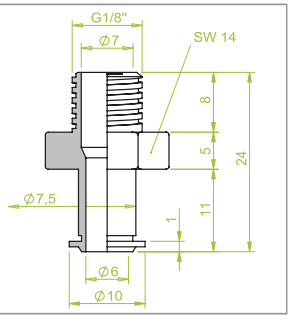

Art.: 130.113 G 1/4" AG

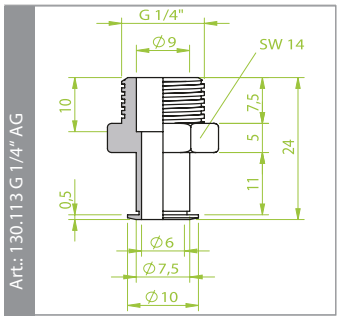

Art.: 130.114 G 1/8" IG

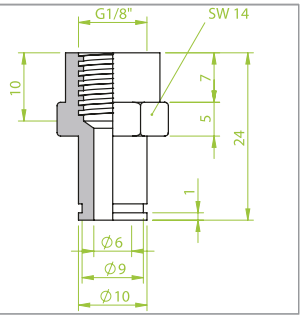

Art.: 130.178 G 1/4" IG

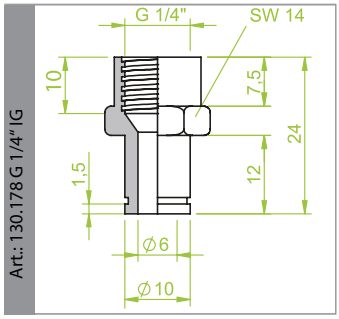

Balgensauger | Bellows cups

Ø 16 mm

Art.: 210.016.002._

Gewicht | Weight	1.2 gr
Hub | Stroke	6.0 mm

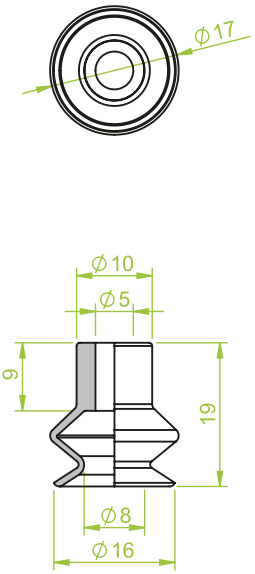

Art.: 130.003 G 1/8" AG

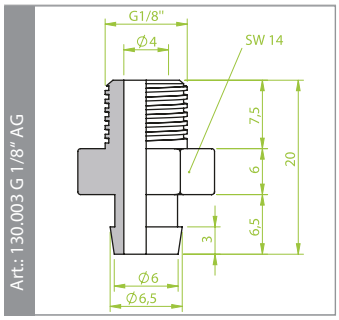

Art.: 130.013 M 5 AG

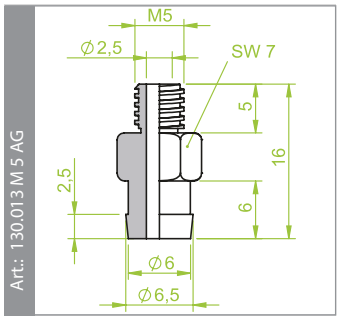

Art.: 130.015 G 1/8" IG

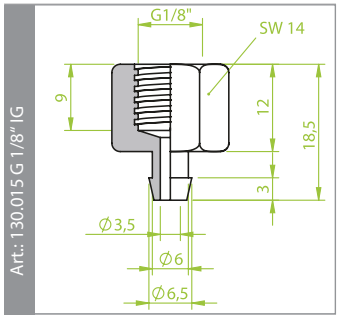

Art.: 130.103 M 6 AG

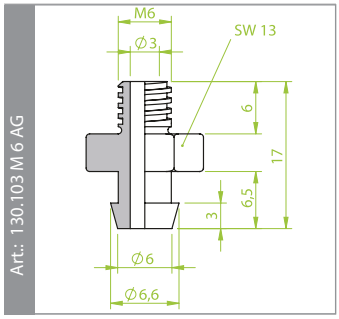

MORALI VACTEC SYSTEMS

Morali Produktionstechnik GmbH
Vakuum.- & Greifertechnik

Schwarzwaldstraße 4/2
D-78628 Rottweil

Fon: +49 741 - 17 52 60-0
Fax: +49 741 - 17 52 60-29

Email: info@morali-gmbh.de
www.morali-gmbh.de

Balgensauger | Bellows cups

Ø 16 mm

Art.: 210.016.009._

Gewicht | Weight	1.2	gr
Hub | Stroke	6.0	mm

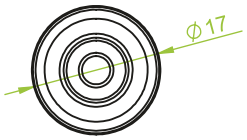

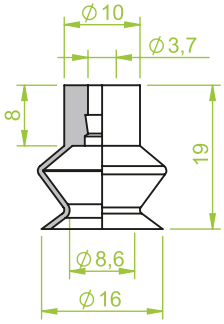

Art.: 130.003

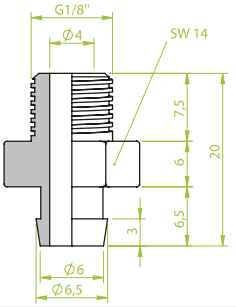

Art.: 130.015

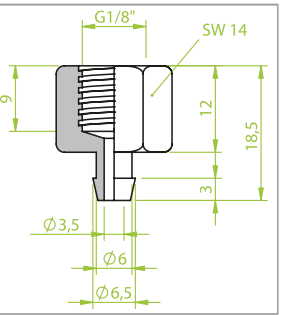

Art.: 130.104

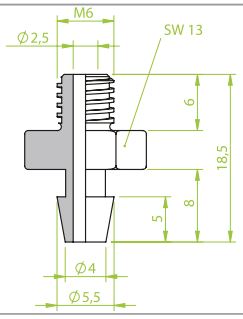

Art.: 130.134

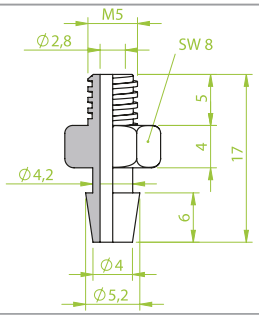

Balgensauger | Bellows cups

Ø 16 mm

Art.: 210.016.026._

Gewicht | Weight	1.2	gr
Hub | Stroke	5.0	mm

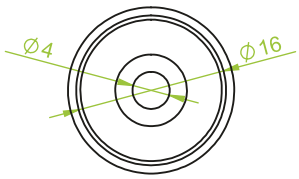

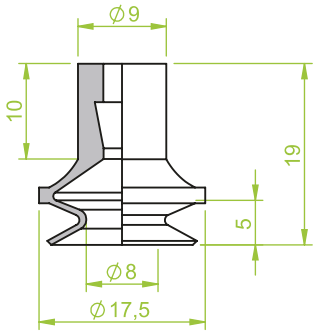

Art.: 130.003 G 1/8" AG

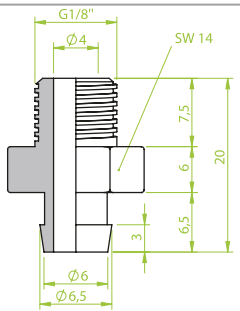

Art.: 130.015 G 1/8" IG

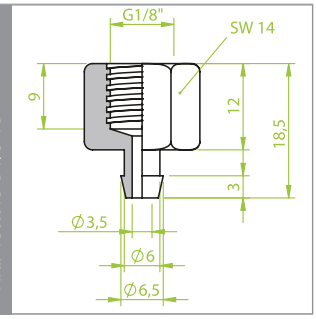

Art.: 130.104 M 6 AG

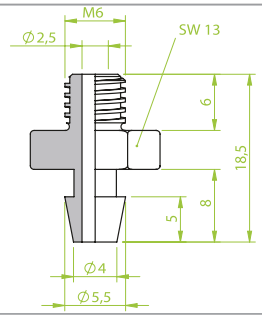

Art.: 130.134 M 5 AG

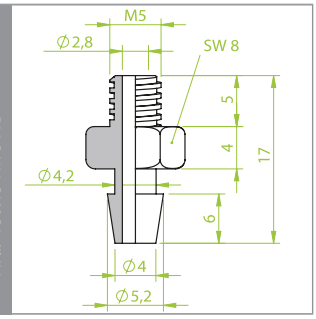

Morali Produktionstechnik GmbH
Vakuum.- & Greifertechnik

Schwarzwaldstraße 4/2
D-78628 Rottweil

Fon: +49 741 - 17 52 60-0
Fax: +49 741 - 17 52 60-29

Email: info@morali-gmbh.de
www.morali-gmbh.de

Balgensauger | Bellows cups

Ø 16 mm

Art.: 210.016.063._	
Gewicht | Weight	1.6 gr
Hub | Stroke	6.0 mm

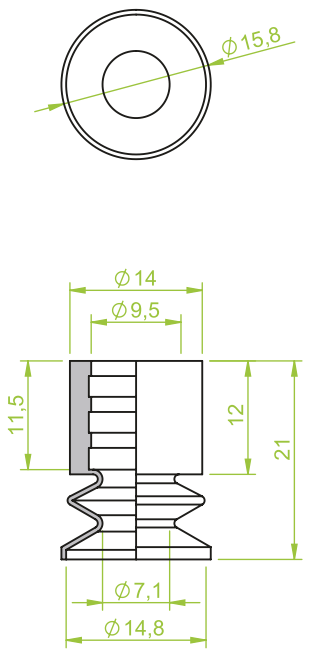

Art.: 130.193 G 1/4" AG

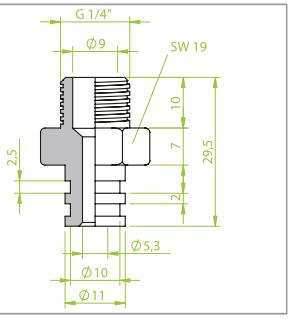

Art.: 130.244

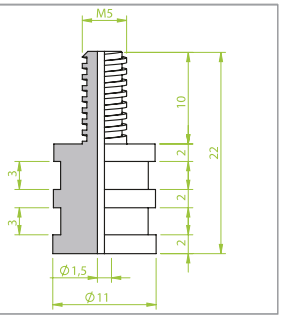

Balgensauger | Bellows cups

Ø 16 mm

Art.: 210.016.156._	
Gewicht | Weight	0.6 gr
Hub | Stroke	6.0 mm

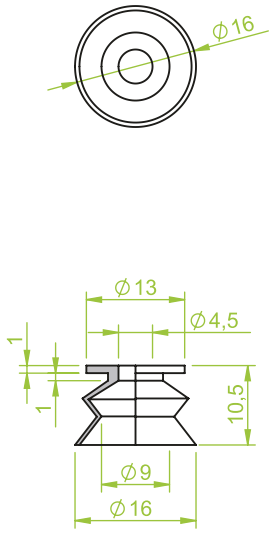

Art.: 130.005 M 5 IG

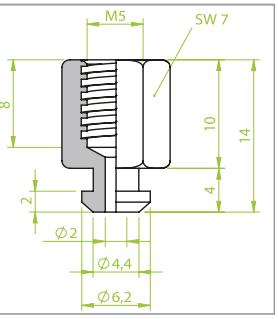

Art.: 130.094 M 5 AG

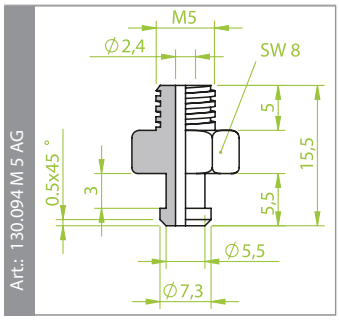

Art.: 130.096 G 1/8" IG

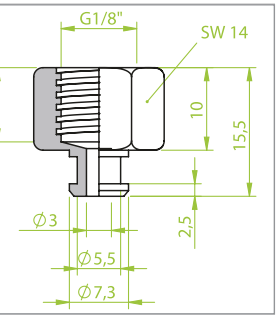

Art.: 130.188 G 1/8" AG

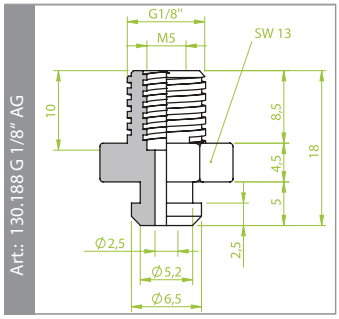

MORALI VACTEC SYSTEMS

Morali Produktionstechnik GmbH
Vakuum.- & Greifertechnik

Schwarzwaldstraße 4/2
D-78628 Rottweil

Fon: +49 741 - 17 52 60-0
Fax: +49 741 - 17 52 60-29

Email: info@morali-gmbh.de
www.morali-gmbh.de

Balgensauger | Bellows cups

Ø 16 mm

Art.: 210.016.205._

Gewicht | Weight	1.4 gr
Hub | Stroke	4.5 mm

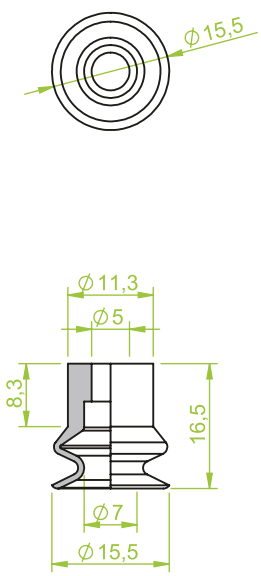

Art.: 130.013

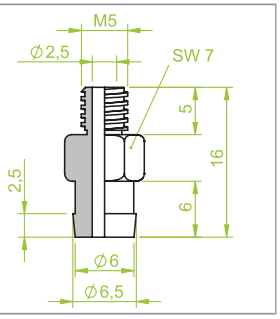

Art.: 130.094

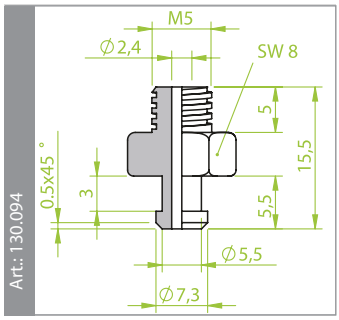

Balgensauger | Bellows cups

Ø 16 mm

Art.: 210.016.207._

Gewicht | Weight	1.2 gr
Hub | Stroke	6.0 mm

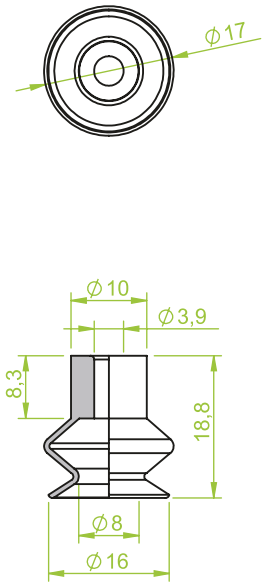

Art.: 130.003

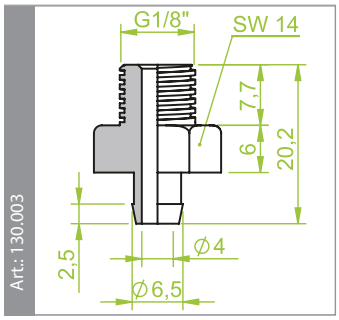

Art.: 130.013

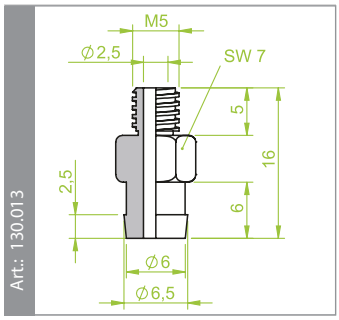

Art.: 130.015

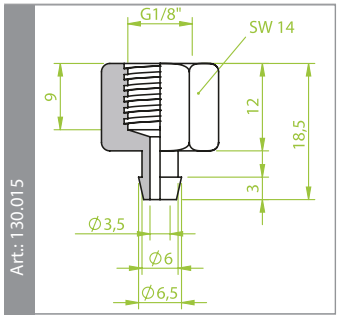

Art.: 130.103

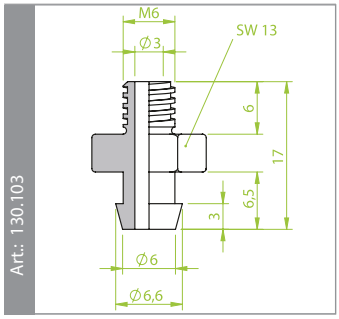

Morali Produktionstechnik GmbH
Vakuum.- & Greifertechnik

Schwarzwaldstraße 4/2
D-78628 Rottweil

Fon: +49 741 - 17 52 60-0
Fax: +49 741 - 17 52 60-29

Email: info@morali-gmbh.de
www.morali-gmbh.de

Balgensauger | Bellows cups

Ø 17 mm

Art.: 210.017.007._

Gewicht | Weight	1.0 gr
Hub | Stroke	3.0 mm

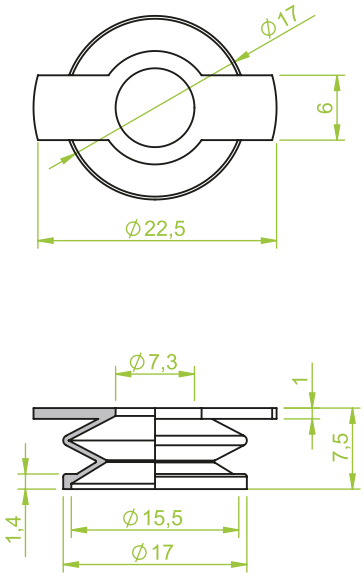

Balgensauger | Bellows cups

Ø 18 mm

Art.: 210.018.070._

Gewicht | Weight	0.8 gr
Hub | Stroke	8.0 mm

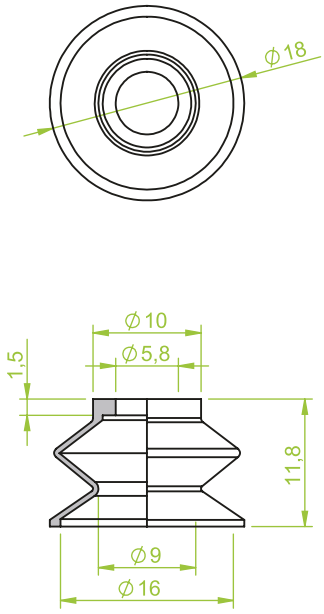

Art.: 130.039 M 6 AG

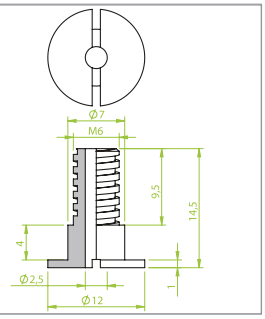

Art.: 130.040 M 8 AG

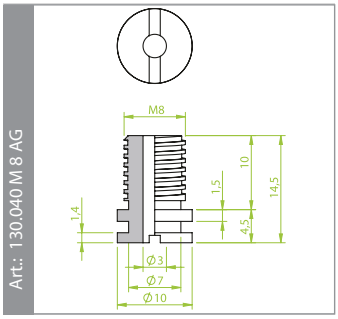

Art.: 130.077 G 1/8" AG

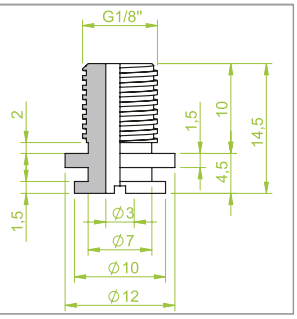

MORALI VACTEC SYSTEMS

Morali Produktionstechnik GmbH
Vakuum.- & Greifertechnik

Schwarzwaldstraße 4/2
D-78628 Rottweil

Fon: +49 741 - 17 52 60-0
Fax: +49 741 - 17 52 60-29

Email: info@morali-gmbh.de
www.morali-gmbh.de

Balgensauger | Bellows cups

Ø 18 mm

Art.: 210.018.071._	
Gewicht | Weight	0.8 gr
Hub | Stroke	5.5 mm

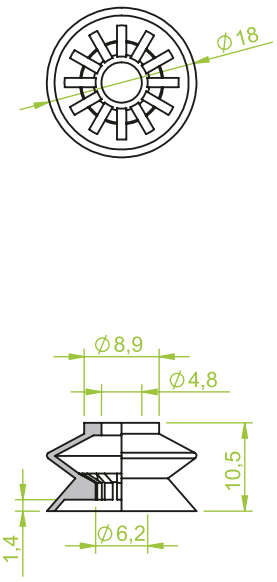

Art.: 130.021

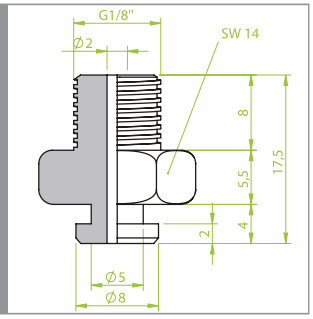

Balgensauger | Bellows cups

Ø 18 mm

Art.: 210.018.097._	
Gewicht | Weight	1.2 gr
Hub | Stroke	6.0 mm

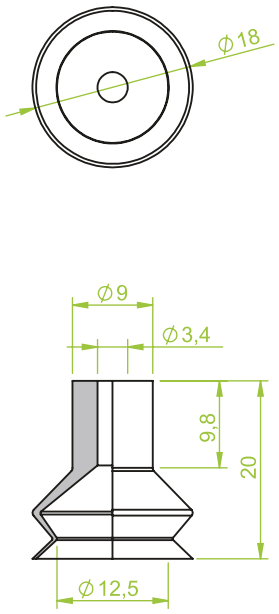

Art.: 130.033

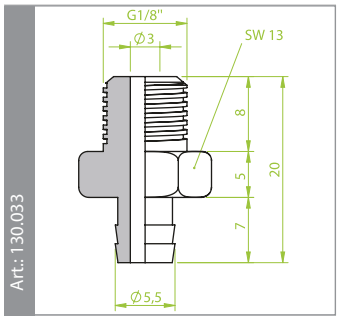

Art.: 130.109

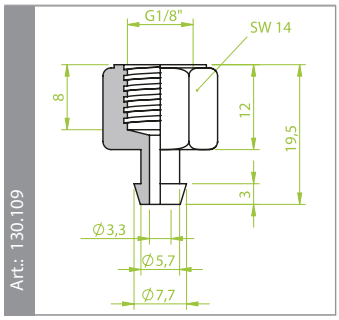

Art.: 130.134

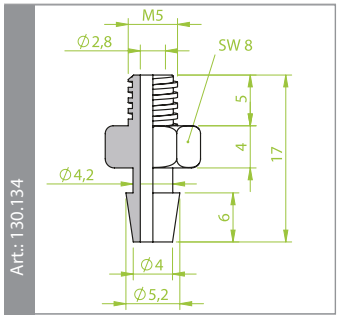

Art.: 130.238

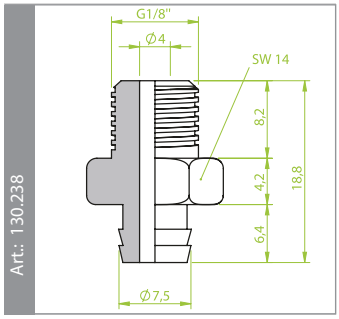

Morali Produktionstechnik GmbH
Vakuum.- & Greifertechnik

Schwarzwaldstraße 4/2
D-78628 Rottweil

Fon: +49 741 - 17 52 60-0
Fax: +49 741 - 17 52 60-29

Email: info@morali-gmbh.de
www.morali-gmbh.de

Balgensauger | Bellows cups

Ø 18 mm

Art.: 210.018.178._	
Gewicht | Weight	2.0 gr
Hub | Stroke	6.0 mm

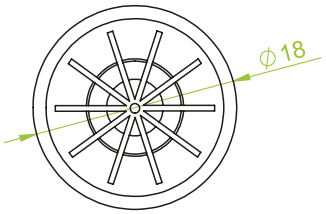

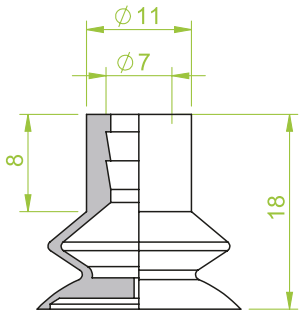

Art.: 130.504

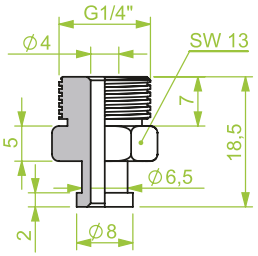

Art.: 130.560

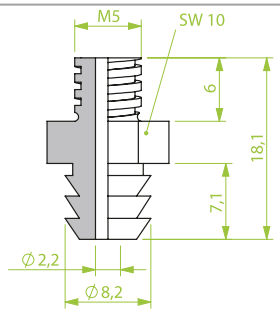

Art.: 130.566

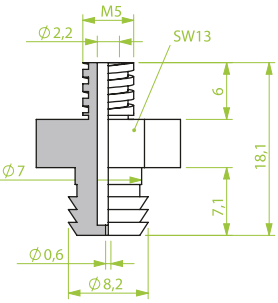

Art.: 130.567-4

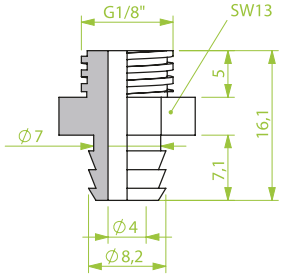

Balgensauger | Bellows cups

Ø 18 mm

Art.: 220.018.001._	
Gewicht | Weight	1.8 gr
Hub | Stroke	8.0 mm

Art.: 130.013 M 5 AG

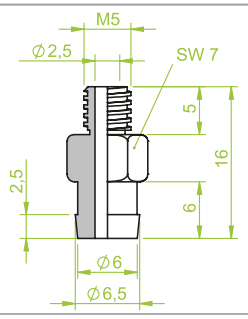

Art.: 130.109 G 1/8" IG

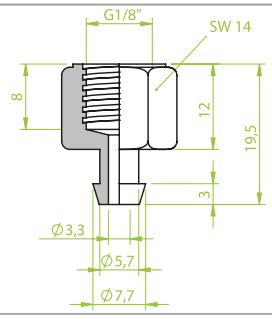

Art.: 130.238 G 1/8" AG

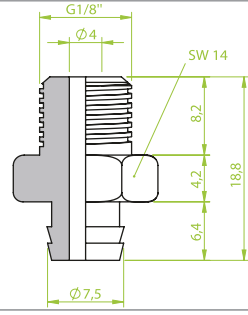

MORALI VACTEC SYSTEMS

Morali Produktionstechnik GmbH
Vakuum.- & Greifertechnik

Schwarzwaldstraße 4/2
D-78628 Rottweil

Fon: +49 741 - 17 52 60-0
Fax: +49 741 - 17 52 60-29

Email: info@morali-gmbh.de
www.morali-gmbh.de

Balgensauger | Bellows cups

Ø 18 mm

Art.: 220.018.005._

Gewicht | Weight	2.0 gr
Hub | Stroke	8.0 mm

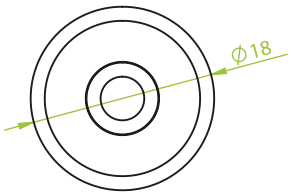

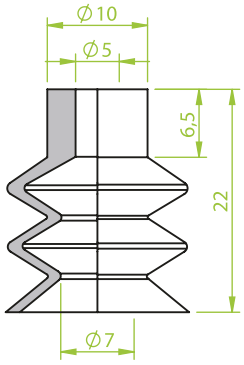

Art.: 130.003 G 1/8" AG

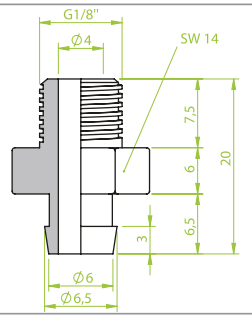

Art.: 130.013 M 5 AG

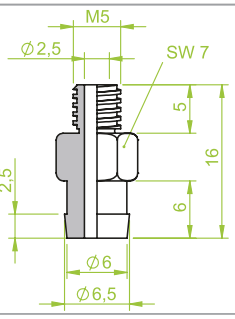

Art.: 130.015 G 1/8" IG

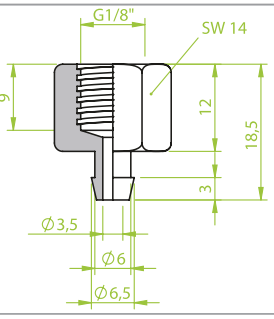

Art.: 130.103 M 6 AG

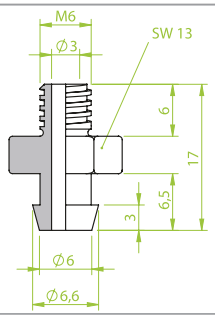

Art.: 130.194 G 1/4" AG

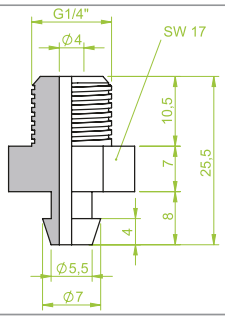

Art.: 130.275 G 1/4" IG

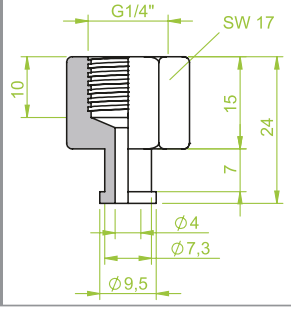

Balgensauger | Bellows cups

Ø 18 mm

Art.: 220.018.030._

Gewicht | Weight	2.4 gr
Hub | Stroke	11.0 mm

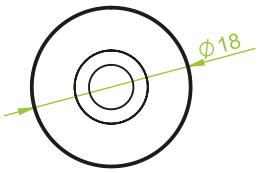

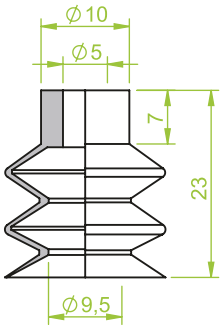

Art.: 130.013 M 5 AG

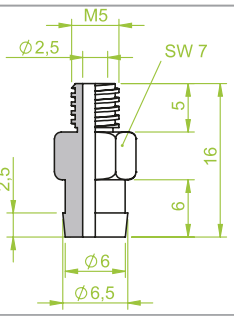

Art.: 130.109 G 1/8" IG

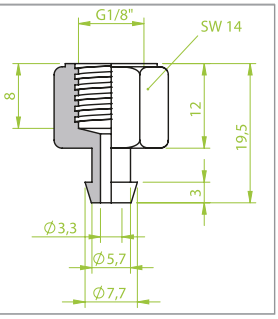

Art.: 130.238 G 1/8" AG

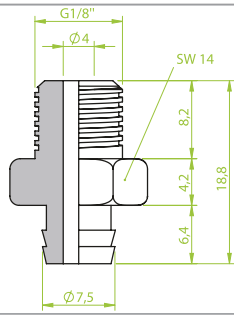

Morali Produktionstechnik GmbH
Vakuum.- & Greifertechnik

Schwarzwaldstraße 4/2
D-78628 Rottweil

Fon: +49 741 - 17 52 60-0
Fax: +49 741 - 17 52 60-29

Email: info@morali-gmbh.de
www.morali-gmbh.de

Balgensauger | Bellows cups

Ø 18 mm

Art.: 220.018.055._

Gewicht | Weight	1.2 gr
Hub | Stroke	7.0 mm

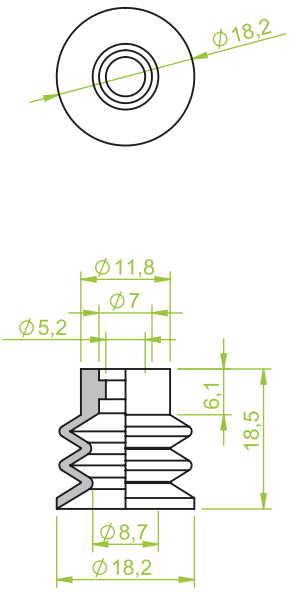

Art.: 130.094 M 5 AG

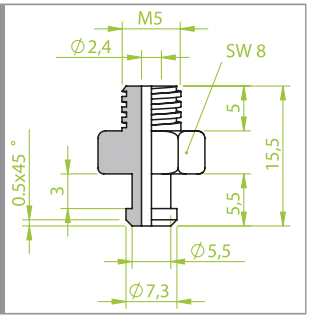

Art.: 130.095 G 1/8" AG

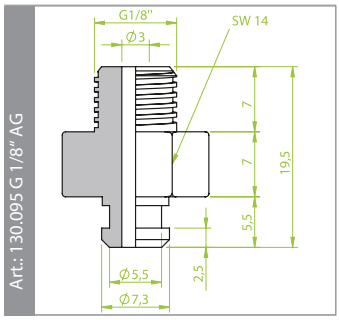

Art.: 130.096 G 1/8" IG

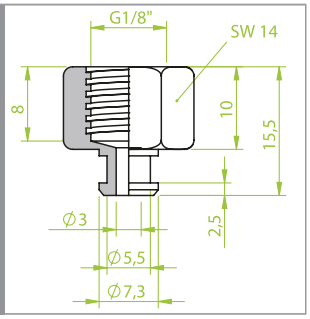

Balgensauger | Bellows cups

Ø 18 mm

Art.: 220.018.063._

Gewicht | Weight	2.0 gr
Hub | Stroke	8.0 mm

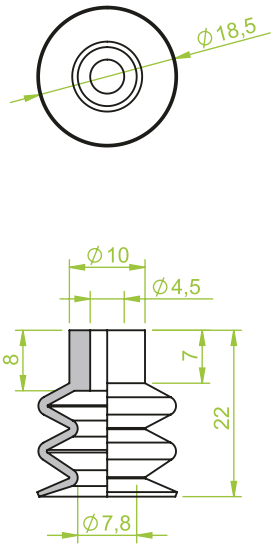

Art.: 130.003

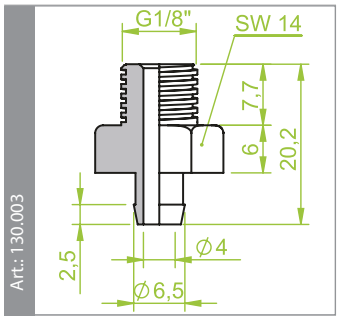

Art.: 130.013

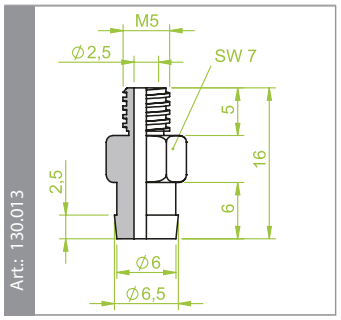

Art.: 130.015

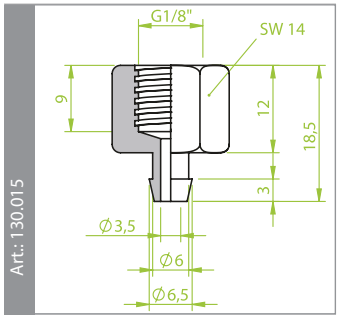

Art.: 130.103

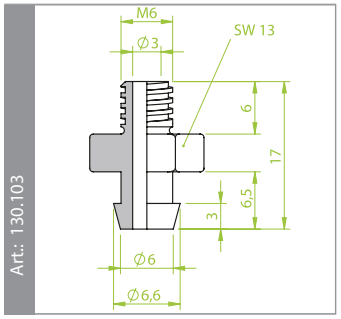

Art.: 130.194

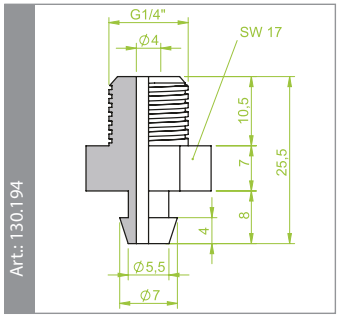

Art.: 130.275

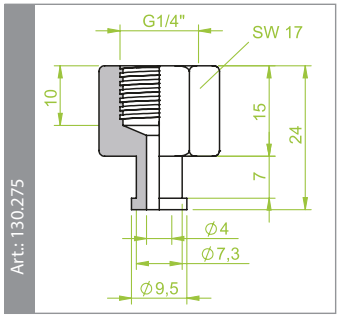

MORALI VACTEC SYSTEMS

Morali Produktionstechnik GmbH
Vakuum.- & Greifertechnik

Schwarzwaldstraße 4/2
D-78628 Rottweil

Fon: +49 741 - 17 52 60-0
Fax: +49 741 - 17 52 60-29

Email: info@morali-gmbh.de
www.morali-gmbh.de

Balgensauger | Bellows cups

Ø 18 mm

Art.: 230.018.014._

Gewicht | Weight	2.1 gr
Hub | Stroke	14.0 mm

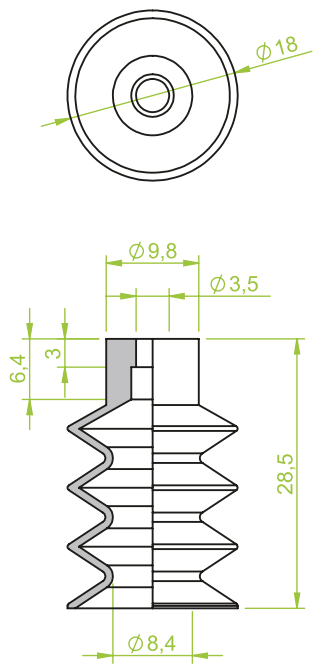

Art.: 130.134

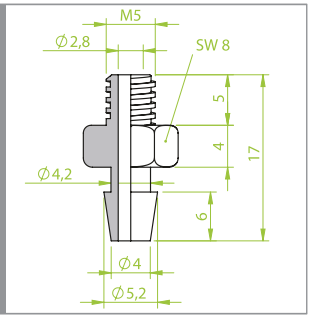

Balgensauger | Bellows cups

Ø 19 mm

Art.: 210.019.044._

Gewicht | Weight	1.7 gr
Hub | Stroke	4.0 mm

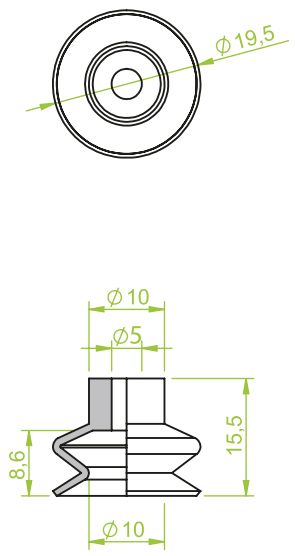

Art.: 130.003 G 1/8" AG

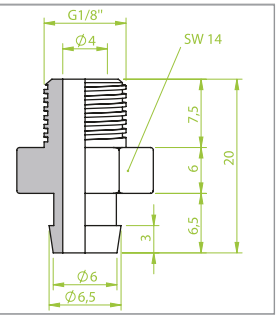

Art.: 130.013 M 5 AG

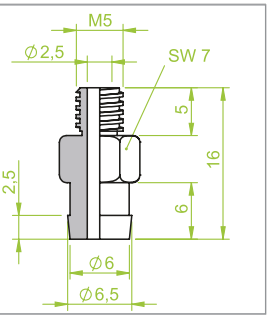

Art.: 130.109 G 1/8" IG

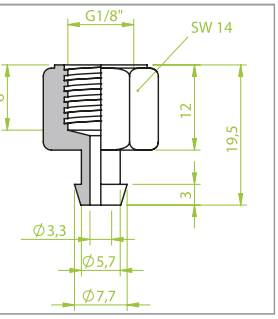

Art.: 130.103 M 6 AG

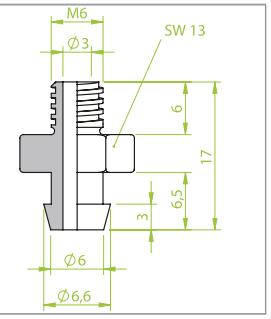

Morali Produktionstechnik GmbH
Vakuum.- & Greifertechnik

Schwarzwaldstraße 4/2
D-78628 Rottweil

Fon: +49 741 - 17 52 60-0
Fax: +49 741 - 17 52 60-29

Email: info@morali-gmbh.de
www.morali-gmbh.de

Balgensauger | Bellows cups

Ø 19 mm

Art.: 210.019.155._

Gewicht | Weight	1.7 gr
Hub | Stroke	4.0 mm

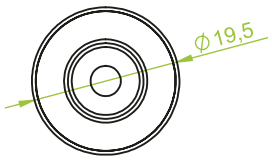

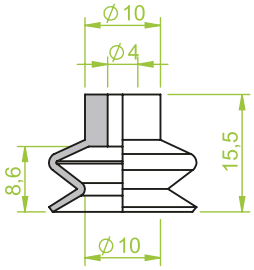

Art.: 130.003

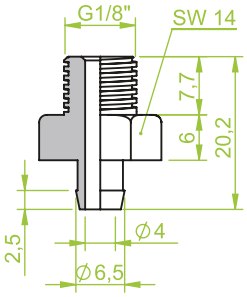

Art.: 130.013

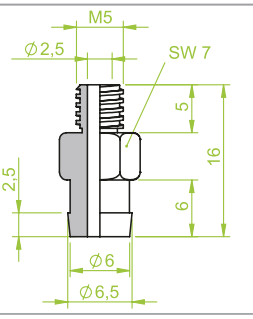

Art.: 130.103

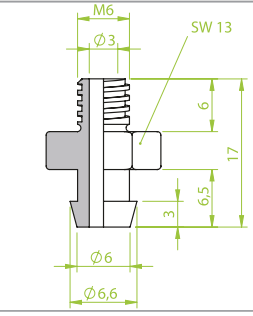

Art.: 130.109

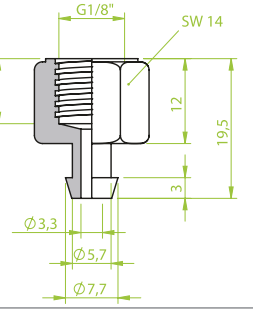

Art.: 130.194

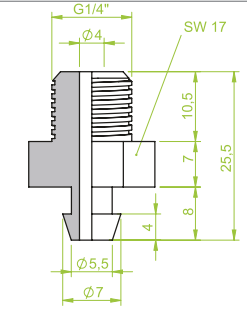

Balgensauger | Bellows cups

Ø 20 mm

Art.: 210.020.031._

Gewicht | Weight	2.4 gr
Hub | Stroke	9.0 mm

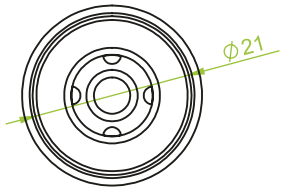

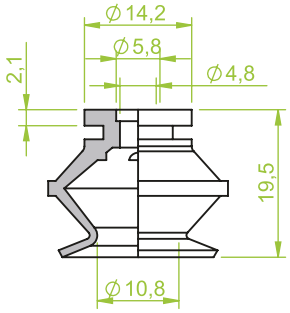

Art.: 130.016 M 6 AG

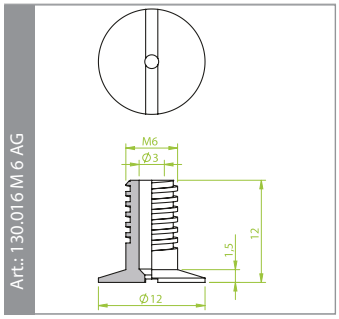

Art.: 130.250 G 1/8" AG

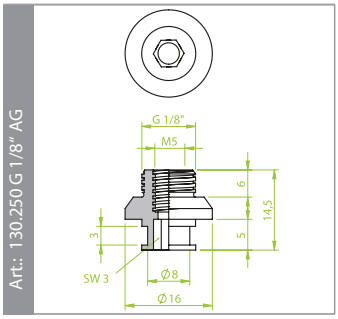

Art.: 130.291 G 1/8" AG

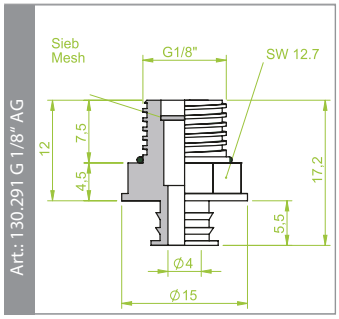

Art.: 130.291- 1 G 1/8" AG

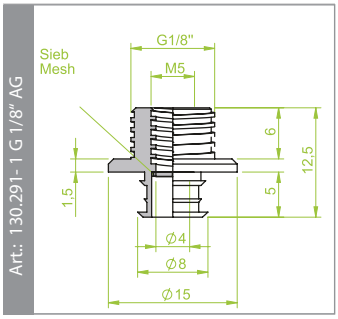

Art.: 130.135

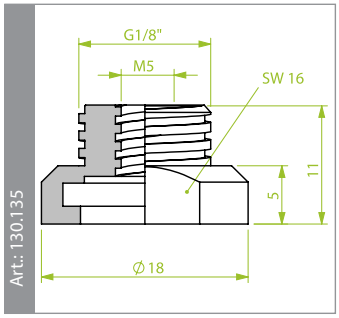

MORALI VACTEC SYSTEMS

Morali Produktionstechnik GmbH
Vakuum.- & Greifertechnik

Schwarzwaldstraße 4/2
D-78628 Rottweil

Fon: +49 741 - 17 52 60-0
Fax: +49 741 - 17 52 60-29

Email: info@morali-gmbh.de
www.morali-gmbh.de

Balgensauger | Bellows cups

Ø 20 mm

Art.: 210.020.053._	
Gewicht | Weight	1.5 gr
Hub | Stroke	6.0 mm

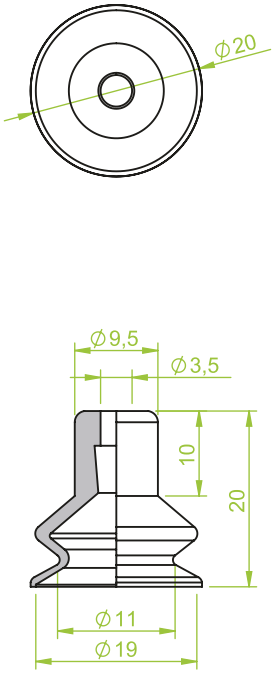

Art.: 130.033 G 1/8" AG

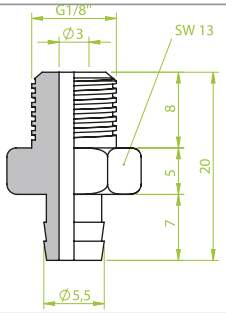

Art.: 130.035 G 1/8" IG

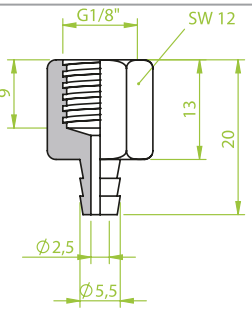

Balgensauger | Bellows cups

Ø 20 mm

Art.: 210.020.054._	
Gewicht | Weight	2.7 gr
Hub | Stroke	8.0 mm

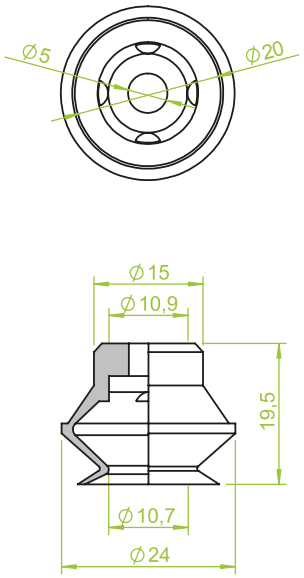

Art.: 130.061 G 1/8" IG

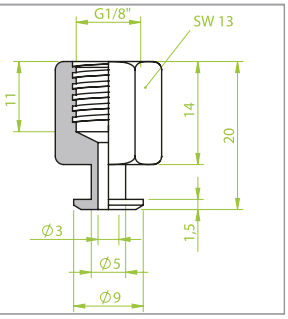

Art.: 130.063 G 1/8" AG

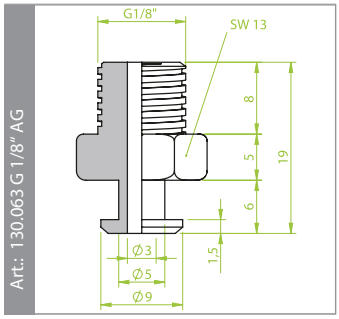

Art.: 130.304 G 1/4" AG

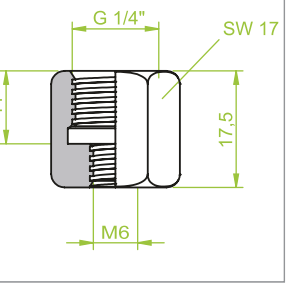

Art.: 130.311 M 5 AG

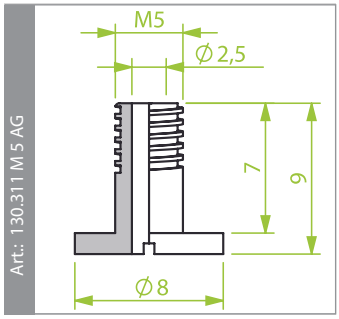

Art.: 130.312 M 6 AG

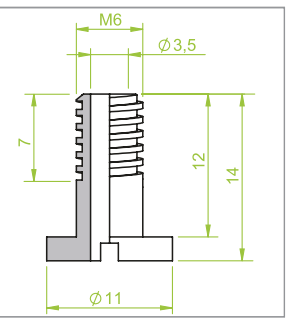

Morali Produktionstechnik GmbH
Vakuum.- & Greifertechnik

Schwarzwaldstraße 4/2
D-78628 Rottweil

Fon: +49 741 - 17 52 60-0
Fax: +49 741 - 17 52 60-29

Email: info@morali-gmbh.de
www.morali-gmbh.de

Balgensauger | Bellows cups

Ø 20 mm

Art.: 210.020.095._

Gewicht | Weight	2.6 gr
Hub | Stroke	5.0 mm

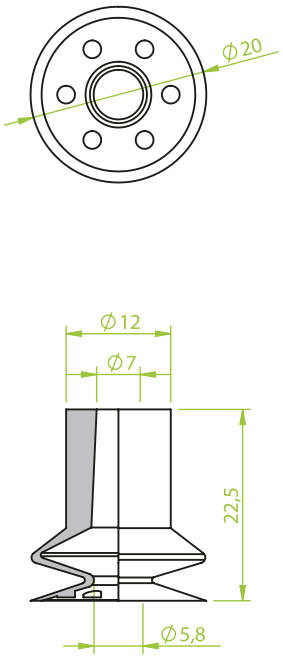

Art.: 130.019 G 1/8" IG

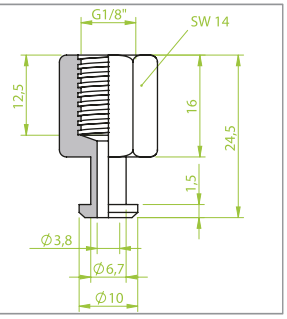

Art.: 130.043 G 1/4" AG

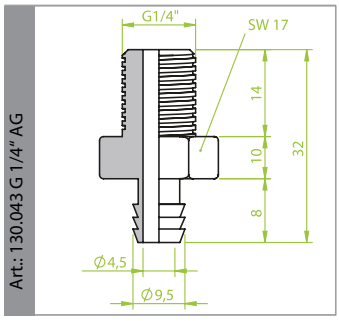

Art.: 130.112 G 1/8" AG

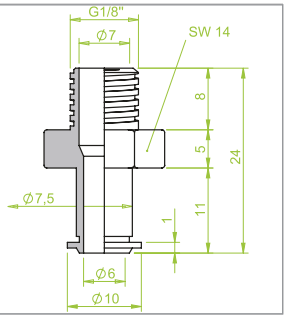

Balgensauger | Bellows cups

Ø 20 mm

Art.: 210.020.104._

Gewicht | Weight	1.8 gr
Hub | Stroke	7.0 mm

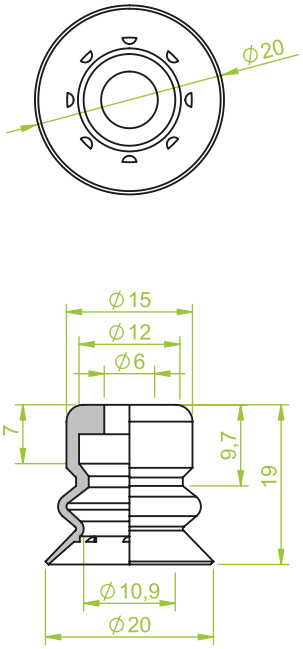

Art.: 130.311 M 5 AG

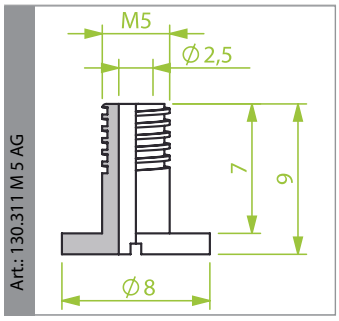

Art.: 130.312 M 6 AG

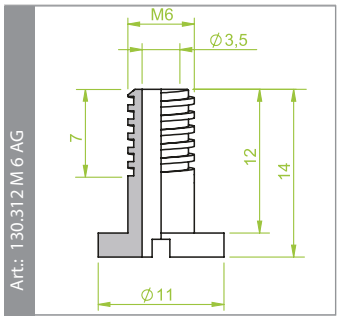

MORALI VACTEC SYSTEMS

Morali Produktionstechnik GmbH
Vakuum.- & Greifertechnik

Schwarzwaldstraße 4/2
D-78628 Rottweil

Fon: +49 741 - 17 52 60-0
Fax: +49 741 - 17 52 60-29

Email: info@morali-gmbh.de
www.morali-gmbh.de

Balgensauger | Bellows cups

Ø 20 mm

Art.: 210.020.150._	
Gewicht | Weight	1.6 gr
Hub | Stroke	4.0 mm

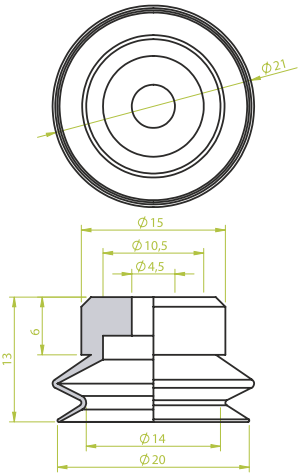

Art.: 130.010

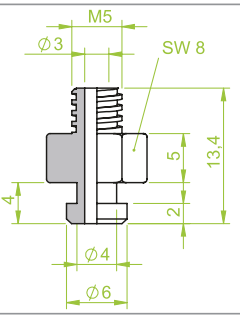

Balgensauger | Bellows cups

Ø 20 mm

Art.: 210.020.169._	
Gewicht | Weight	2.2 gr
Hub | Stroke	7.0 mm

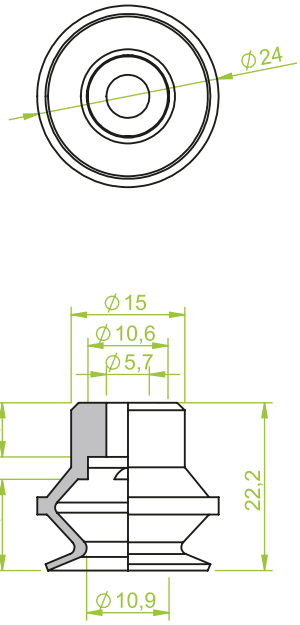

Art.: 130.312

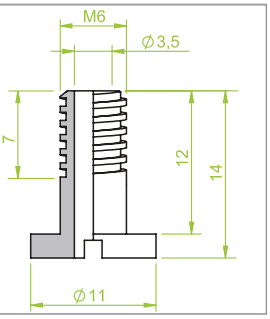

Morali Produktionstechnik GmbH
Vakuum.- & Greifertechnik
Schwarzwaldstraße 4/2
D-78628 Rottweil
Fon: +49 741 - 17 52 60-0
Fax: +49 741 - 17 52 60-29
Email: info@morali-gmbh.de
www.morali-gmbh.de

Balgensauger | Bellows cups

Ø 20 mm

Art.: 210.020.181._

Gewicht | Weight	1.7 gr
Hub | Stroke	7.0 mm

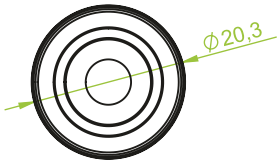

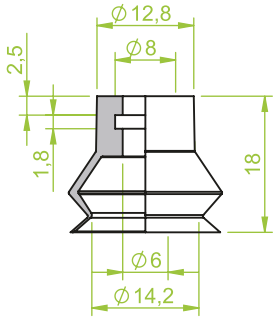

Art.: 130.504

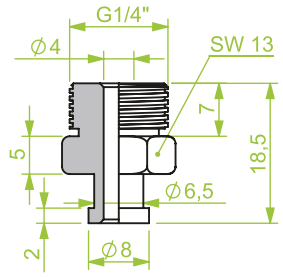

Art.: 130.560

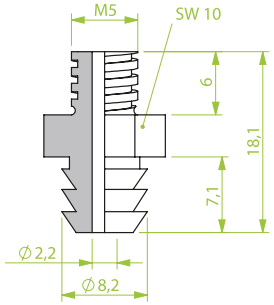

Art.: 130.566

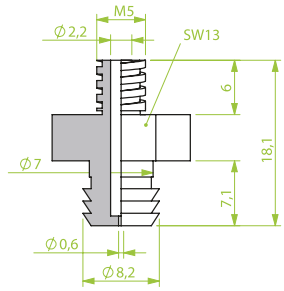

Art.: 130.567-4

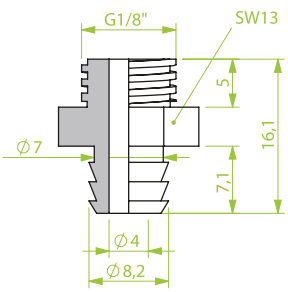

Balgensauger | Bellows cups

Ø 20 mm

Art.: 210.020.185._

Gewicht | Weight	1.9 gr
Hub | Stroke	6.0 mm

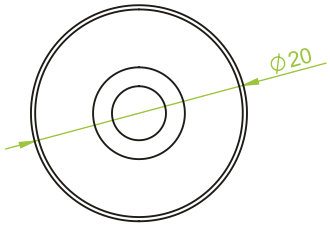

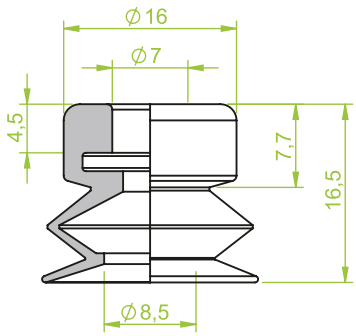

Art.: 130.604

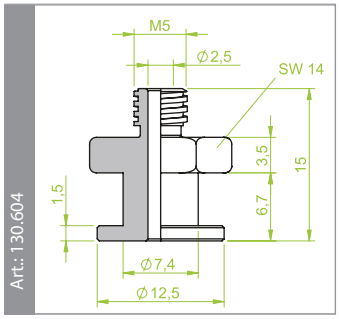

Art.: 130.605

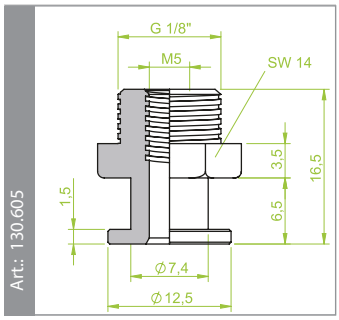

Art.: 130.606

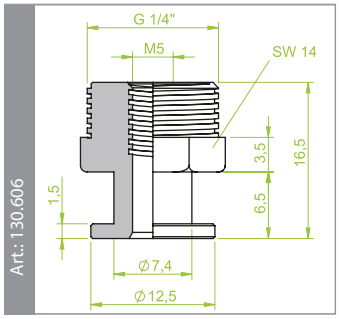

Balgensauger | Bellows cups

Ø 20 mm

Art.: 210.020.190._

Gewicht | Weight	0.5 gr
Hub | Stroke	3.0 mm

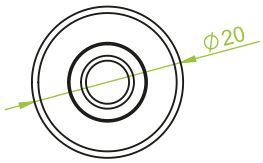

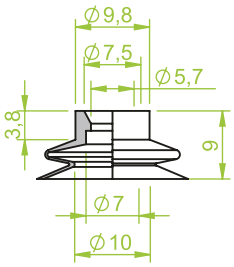

Balgensauger | Bellows cups

Ø 20 mm

Art.: 220.020.002._

Gewicht | Weight	2.2 gr
Hub | Stroke	8.0 mm

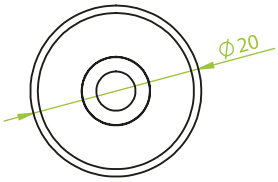

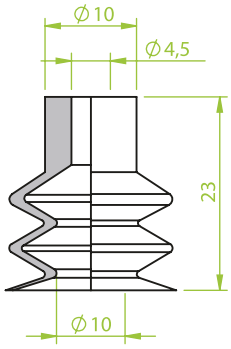

Art.: 130.003 G 1/8" AG

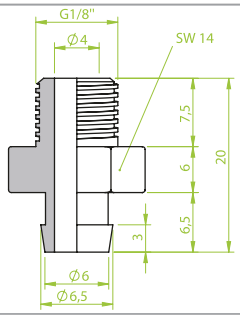

Art.: 130.013 M 5 AG

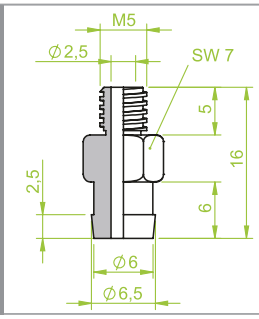

Art.: 130.015 G 1/8" IG

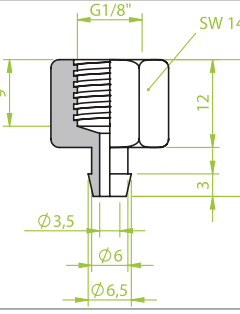

Art.: 130.103 M 6 AG

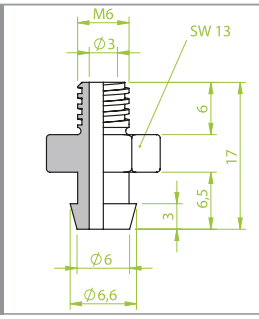

Art.: 130.194 G 1/4" AG

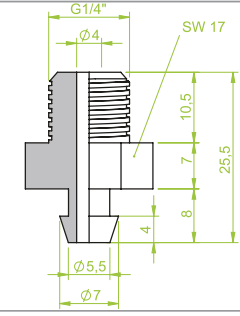

Morali Produktionstechnik GmbH
Vakuum.- & Greifertechnik

Schwarzwaldstraße 4/2
D-78628 Rottweil

Fon: +49 741 - 17 52 60-0
Fax: +49 741 - 17 52 60-29

Email: info@morali-gmbh.de
www.morali-gmbh.de

Balgensauger | Bellows cups

Ø **20** mm

Art.: 211.020.002._

Gewicht | Weight	5.4 gr
Hub | Stroke	9.0 mm

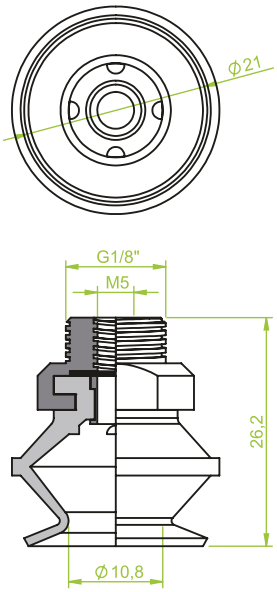

Balgensauger | Bellows cups

Ø **20** mm

Art.: 211.020.010._

Gewicht | Weight	5.3 gr
Hub | Stroke	9.0 mm

MORALI VACTEC SYSTEMS

Morali Produktionstechnik GmbH
Vakuum.- & Greifertechnik

Schwarzwaldstraße 4/2
D-78628 Rottweil

Fon: +49 741 - 17 52 60-0
Fax: +49 741 - 17 52 60-29

Email: info@morali-gmbh.de
www.morali-gmbh.de

Balgensauger | Bellows cups

Ø 20 mm

Art.: 220.020.107._

Gewicht | Weight	2.2 gr
Hub | Stroke	8.0 mm

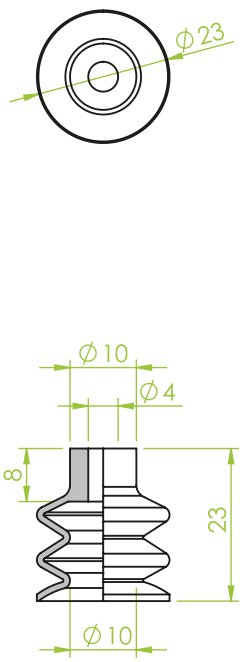

Art.: 130.003

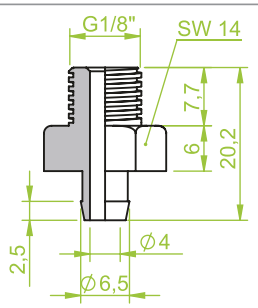

Art.: 130.013

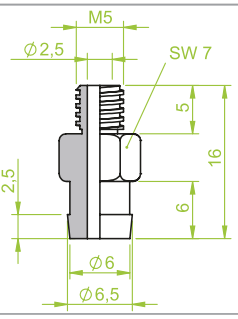

Art.: 130.015

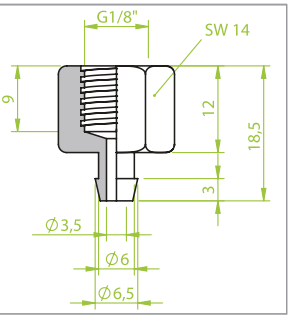

Art.: 130.103

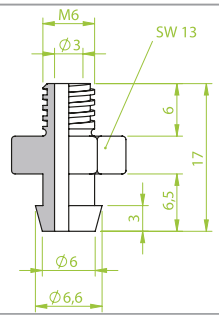

Art.: 130.194

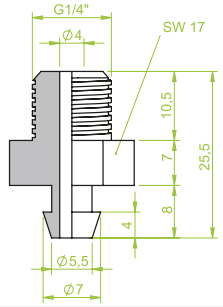

Balgensauger | Bellows cups

Ø 20 mm

Art.: 220.020.111._

Gewicht | Weight	3.0 gr
Hub | Stroke	10.0 mm

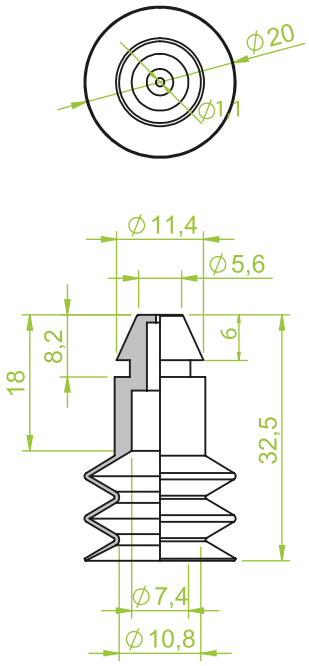

Morali Produktionstechnik GmbH
Vakuum.- & Greifertechnik
Schwarzwaldstraße 4/2
D-78628 Rottweil
Fon: +49 741 - 17 52 60-0
Fax: +49 741 - 17 52 60-29
Email: info@morali-gmbh.de
www.morali-gmbh.de

Balgensauger | Bellows cups

Ø 20 mm

Art.: 220.020.128._

Gewicht | Weight	2.1 gr
Hub | Stroke	9.0 mm

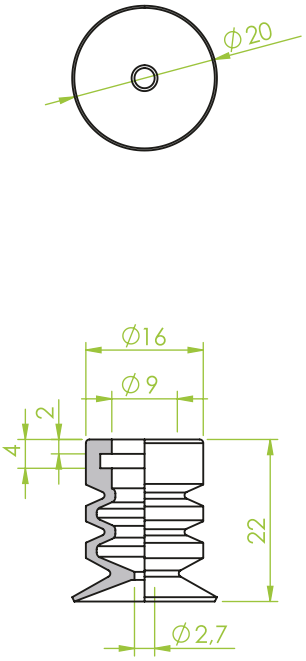

Balgensauger | Bellows cups

Ø 20 mm

Art.: 240.020.002._

Gewicht | Weight	1.8 gr
Hub | Stroke	16.0 mm

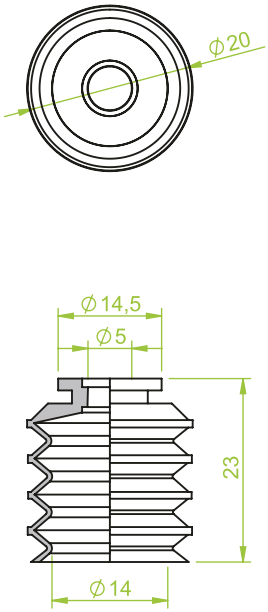

Art.: 130.250 G 1/8" AG

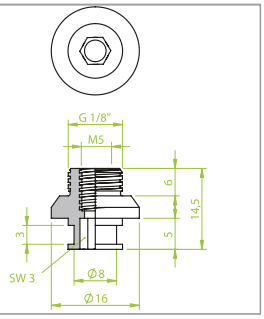

Art.: 130.291 G 1/8" AG

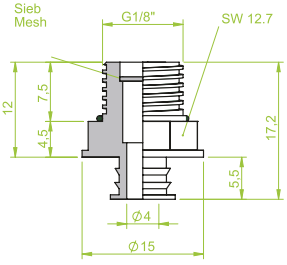

Art.: 130.291 - 1 G 1/8" AG

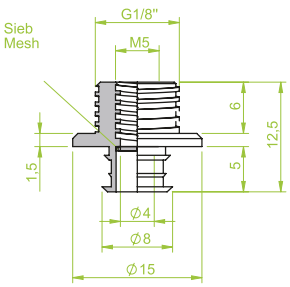

Art.: 130.135

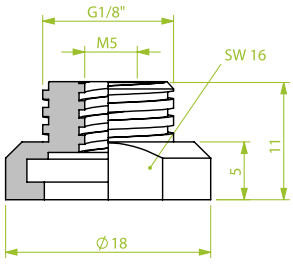

MORALI VACTEC SYSTEMS

Morali Produktionstechnik GmbH
Vakuum.- & Greifertechnik

Schwarzwaldstraße 4/2
D-78628 Rottweil

Fon: +49 741 - 17 52 60-0
Fax: +49 741 - 17 52 60-29

Email: info@morali-gmbh.de
www.morali-gmbh.de

Balgensauger | Bellows cups

Ø 22 mm

Art.: 210.022.021._

Gewicht | Weight	2.0 gr
Hub | Stroke	8.0 mm

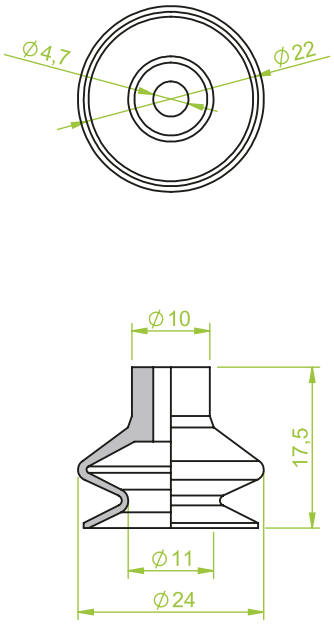

Art.: 130.003 G 1/8" AG

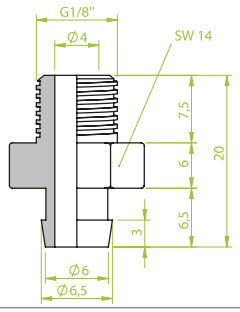

Art.: 130.013 M 5 AG

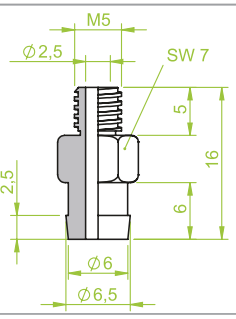

Art.: 130.015 G 1/8" IG

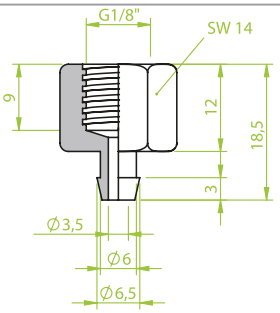

Art.: 130.103 M 6 AG

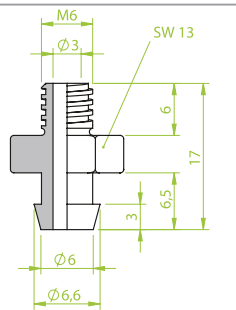

Balgensauger | Bellows cups

Ø 22 mm

Art.: 210.022.142._

Gewicht | Weight	2.1 gr
Hub | Stroke	8.0 mm

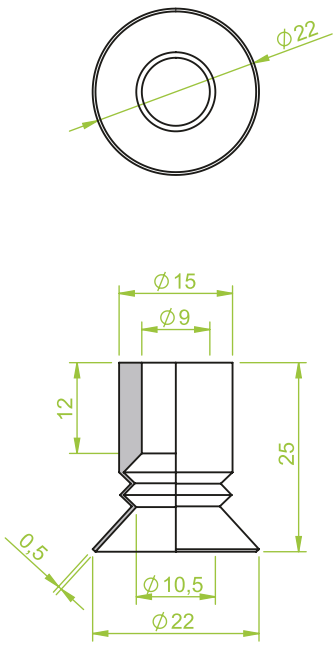

Art.: 130.132

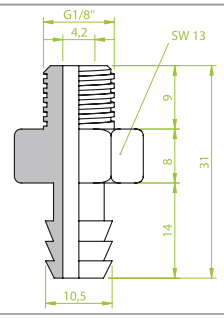

Art.: 130.208

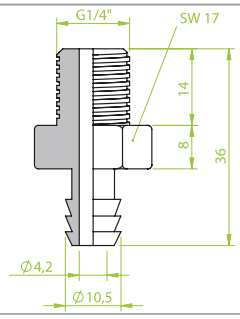

Balgensauger | Bellows cups

Ø 22 mm

Art.: 210.022.177._

Gewicht | Weight	2.0 gr
Hub | Stroke	8.0 mm

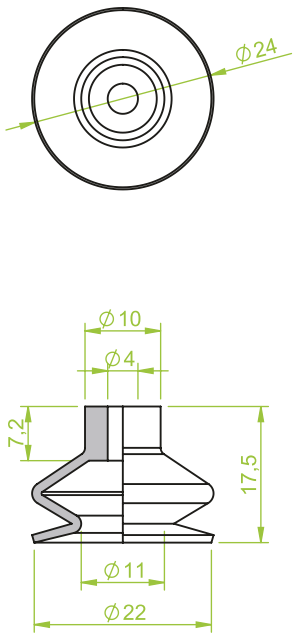

Art.: 130.003

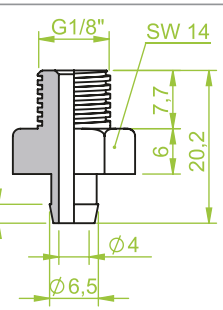

Art.: 130.013

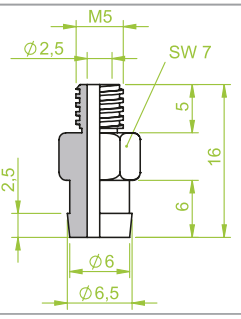

Art.: 130.015

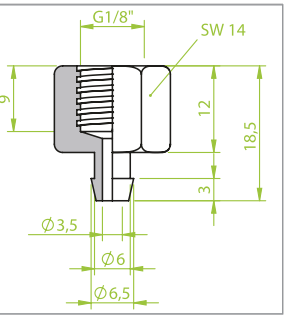

Art.: 130.103

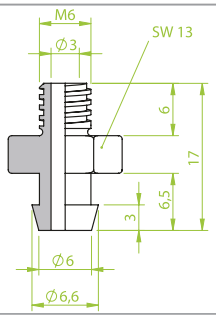

Balgensauger | Bellows cups

Ø 22 mm

Art.: 210.022.182._

Gewicht | Weight	1.8 gr
Hub | Stroke	8.0 mm

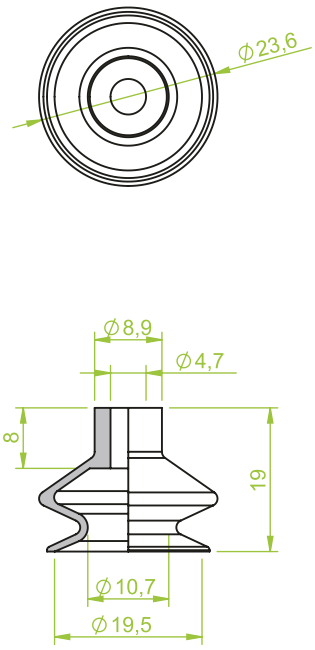

Art.: 130.003

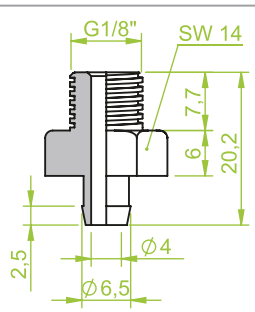

Art.: 130.013

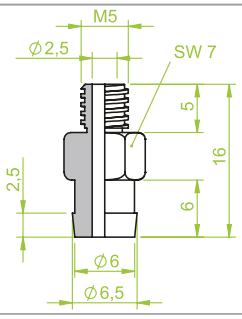

Art.: 130.015

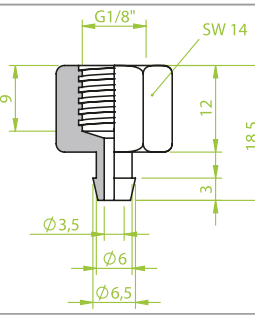

Art.: 130.103

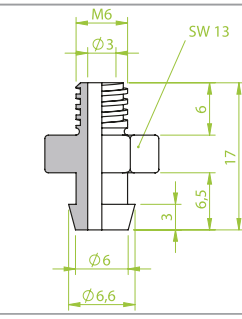

MORALI VACTEC SYSTEMS

Morali Produktionstechnik GmbH
Vakuum.- & Greifertechnik

Schwarzwaldstraße 4/2
D-78628 Rottweil

Fon: +49 741 - 17 52 60-0
Fax: +49 741 - 17 52 60-29

Email: info@morali-gmbh.de
www.morali-gmbh.de

Balgensauger | Bellows cups

Ø 22 mm

Art.: 220.022.121._

Gewicht | Weight	3.0 gr
Hub | Stroke	9.0 mm

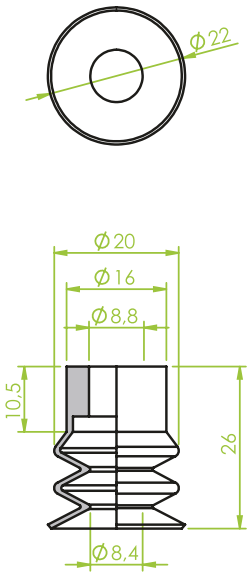

Art.: 130.609

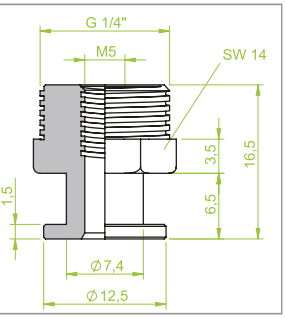

Balgensauger | Bellows cups

Ø 23 mm

Art.: 210.023.014._

Gewicht | Weight	2.2 gr
Hub | Stroke	5.0 mm

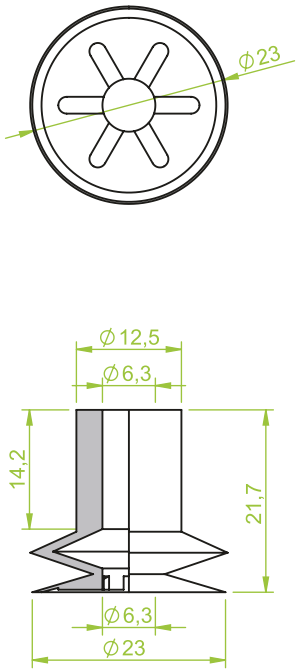

Art.: 130.109 G 1/8" IG

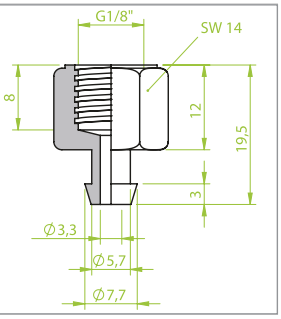

Art.: 130.194 G 1/4" AG

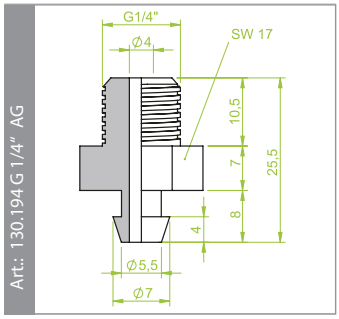

Art.: 130.197 M 5 AG

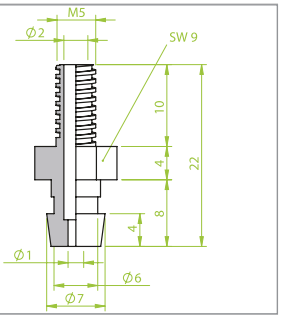

Art.: 130.238 G 1/8" AG

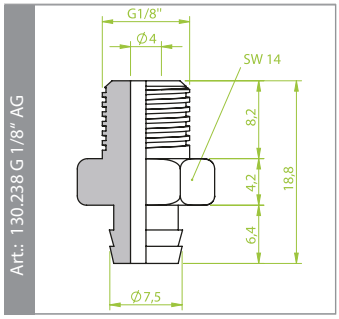

Morali Produktionstechnik GmbH
Vakuum.- & Greifertechnik
Schwarzwaldstraße 4/2
D-78628 Rottweil
Fon: +49 741 - 17 52 60-0
Fax: +49 741 - 17 52 60-29
Email: info@morali-gmbh.de
www.morali-gmbh.de

Balgensauger | Bellows cups

Ø 23 mm

Art.: 220.023.070._	
Gewicht | Weight	3.8 gr
Hub | Stroke	9.0 mm

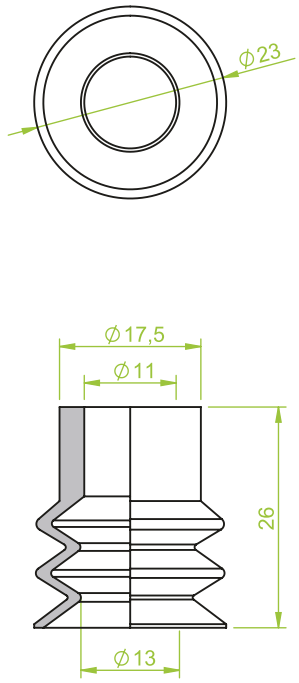

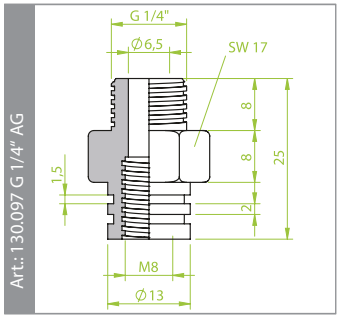

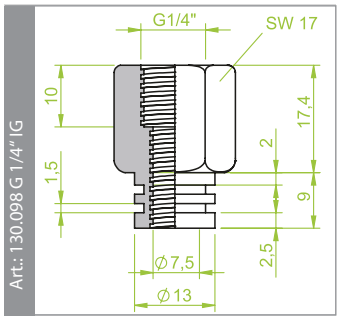

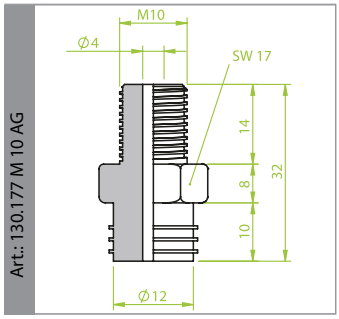

Balgensauger | Bellows cups

Ø 24 mm

Art.: 250.024.013._	
Gewicht | Weight	4.7 gr
Hub | Stroke	24.0 mm

Balgensauger | Bellows cups

Ø 25 mm

Art.: 210.025.065._

Gewicht | Weight	5.0 gr
Hub | Stroke	5.0 mm

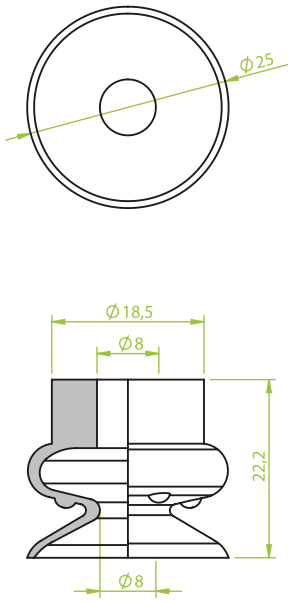

Art.: 130.092 G 1/8" IG

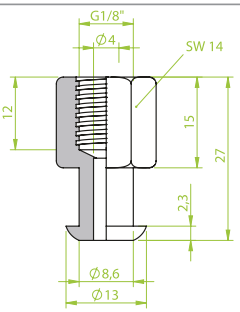

Art.: 130.093 G 1/8" AG

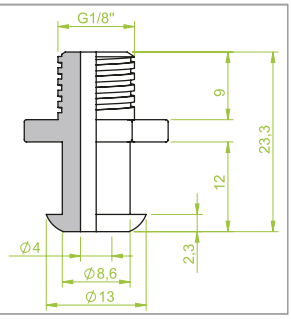

Art.: 130.099 G 1/4" AG

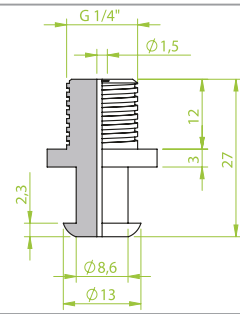

Art.: 130.248 G 1/4" IG

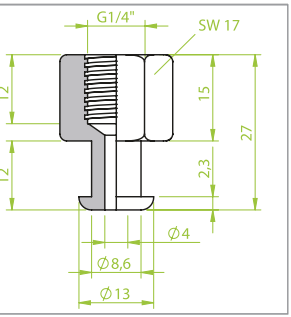

Art.: 130.249 G 1/4" AG

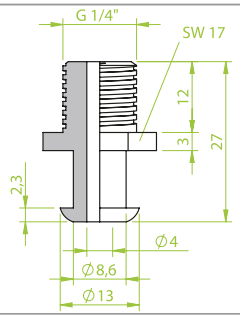

Balgensauger | Bellows cups

Ø 25 mm

Art.: 210.025.137._

Gewicht | Weight	2.4 gr
Hub | Stroke	9.0 mm

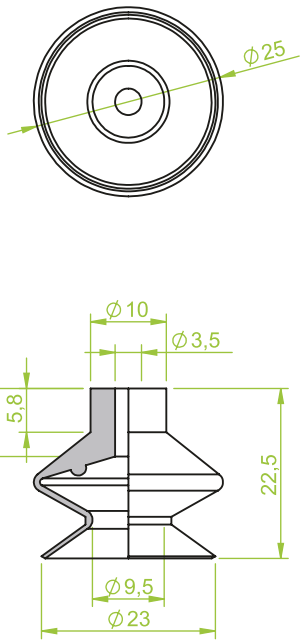

Art.: 130.003

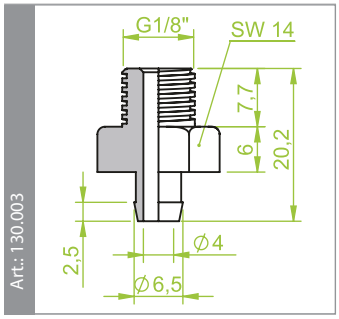

Art.: 130.013

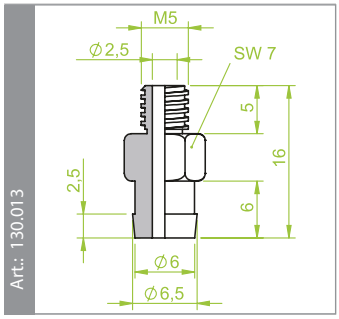

Art.: 130.103

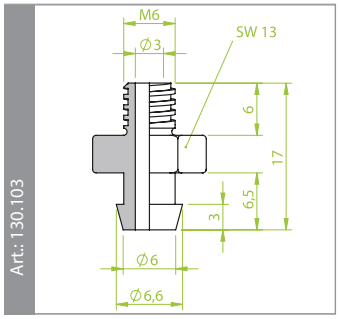

Art.: 130.109

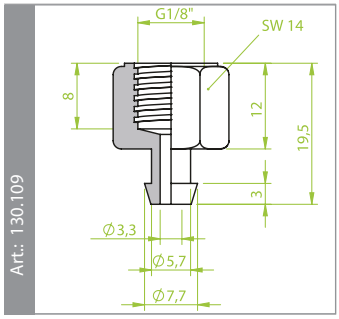

Morali Produktionstechnik GmbH
Vakuum.- & Greifertechnik

Schwarzwaldstraße 4/2
D-78628 Rottweil

Fon: +49 741 - 17 52 60-0
Fax: +49 741 - 17 52 60-29

Email: info@morali-gmbh.de
www.morali-gmbh.de

Balgensauger | Bellows cups

Ø 25 mm

Art.: 210.025.144._

Gewicht | Weight	2.5 gr
Hub | Stroke	6.0 mm

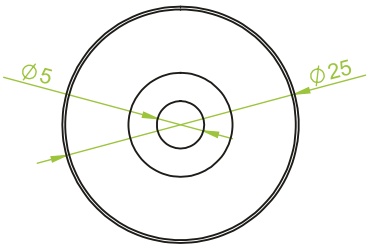

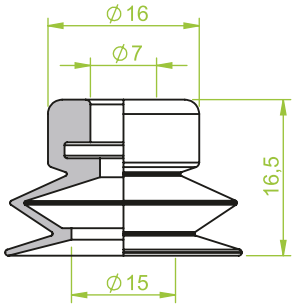

Art.: 130.092 G 1/8" IG

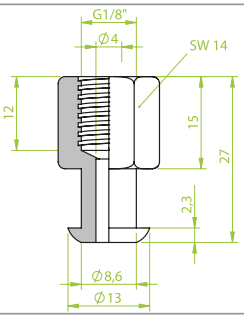

Art.: 130.093 G 1/8" AG

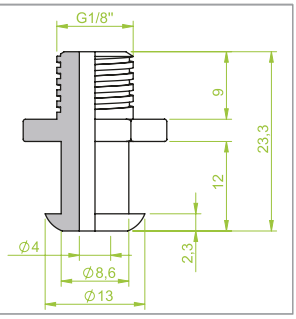

Art.: 130.248 G 1/4" IG

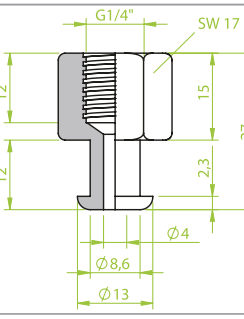

Art.: 130.249 G 1/4" AG

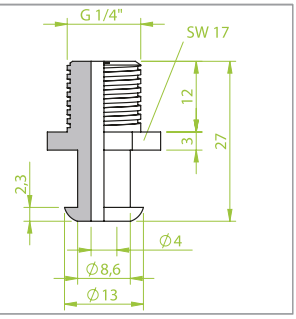

Art.: 130.604

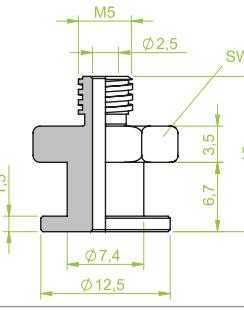

Art.: 130.605

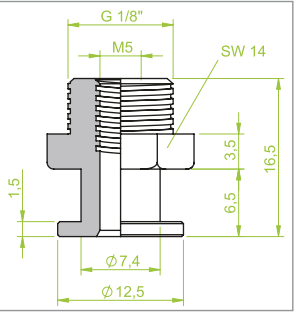

Balgensauger | Bellows cups

Ø 25 mm

Art.: 210.025.151._

Gewicht | Weight	2.7 gr
Hub | Stroke	4.5 mm

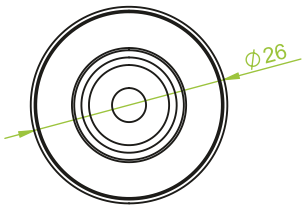

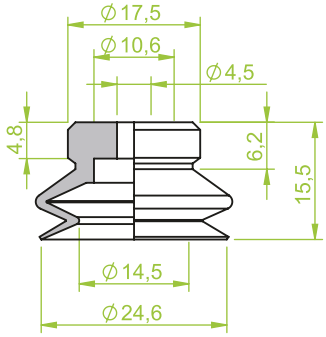

Art.: 130.094

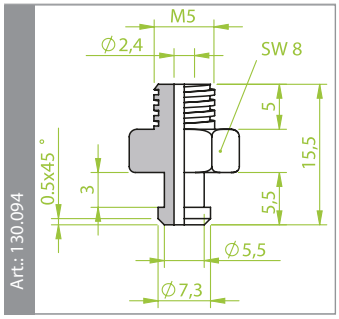

Art.: 130.590-2

MORALI VACTEC SYSTEMS

Morali Produktionstechnik GmbH
Vakuum.- & Greifertechnik

Schwarzwaldstraße 4/2
D-78628 Rottweil

Fon: +49 741 - 17 52 60-0
Fax: +49 741 - 17 52 60-29

Email: info@morali-gmbh.de
www.morali-gmbh.de

Balgensauger | Bellows cups

Ø 25 mm

Art.: 210.025.154._

Gewicht | Weight	2.5 gr
Hub | Stroke	10.0 mm

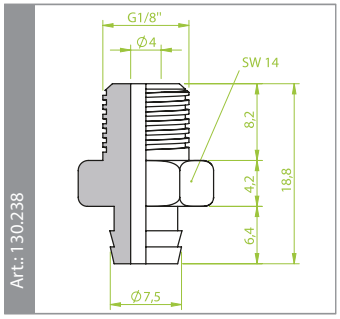

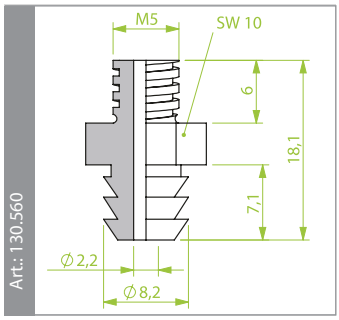

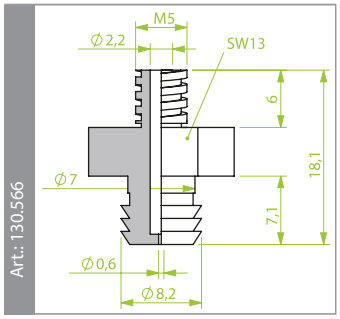

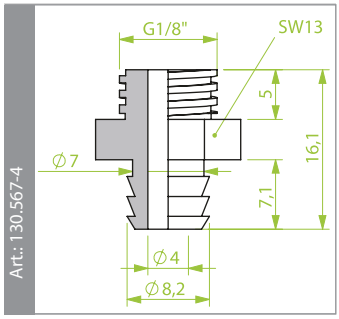

Balgensauger | Bellows cups

Ø 25 mm

Art.: 220.025.031._

Gewicht | Weight	4.0 gr
Hub | Stroke	19.0 mm

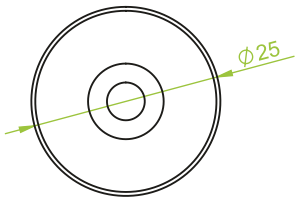

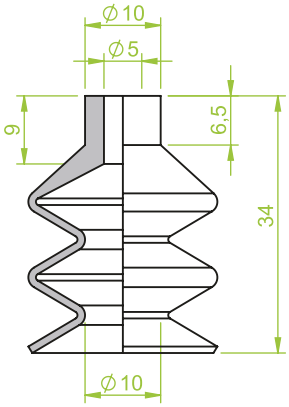

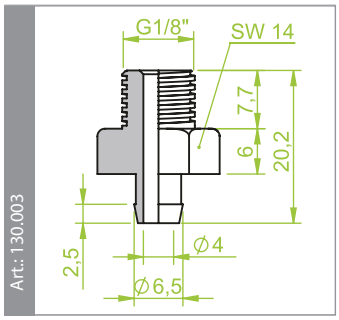

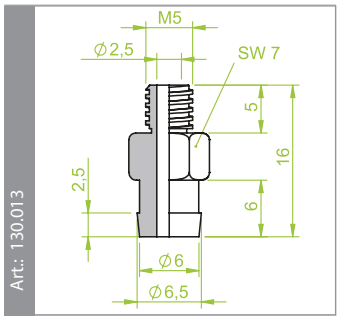

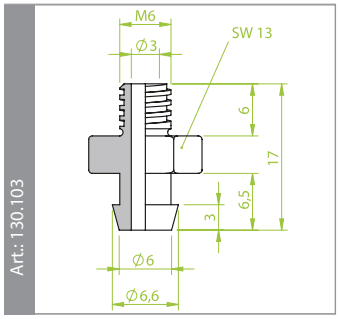

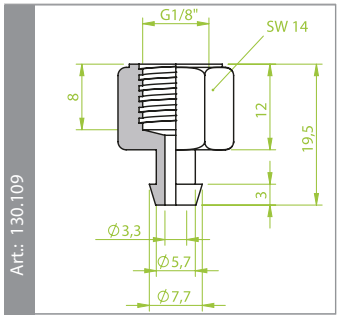

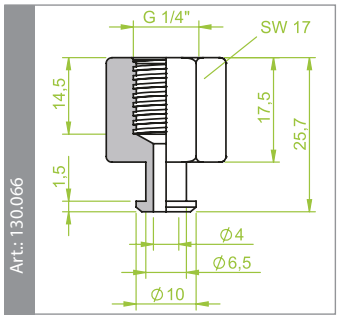

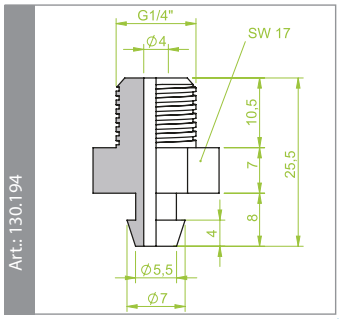

Morali Produktionstechnik GmbH
Vakuum.- & Greifertechnik
Schwarzwaldstraße 4/2
D-78628 Rottweil
Fon: +49 741 - 17 52 60-0
Fax: +49 741 - 17 52 60-29
Email: info@morali-gmbh.de
www.morali-gmbh.de

Balgensauger | Bellows cups

Ø 25 mm

Art.: 220.025.069._

Gewicht | Weight	6.0 gr
Hub | Stroke	16.0 mm

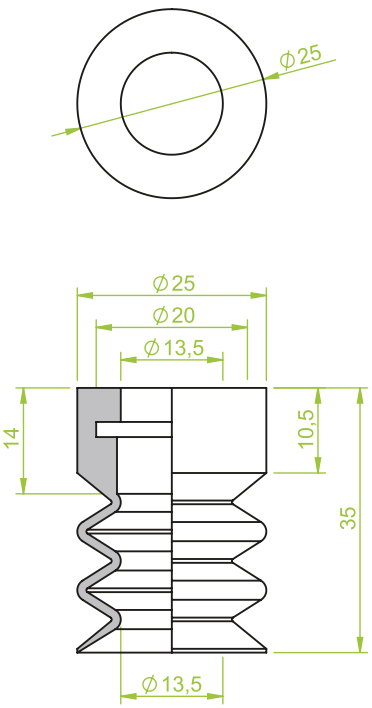

Art.: 130.049-1

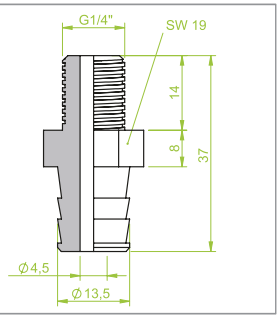

Art.: 130.331

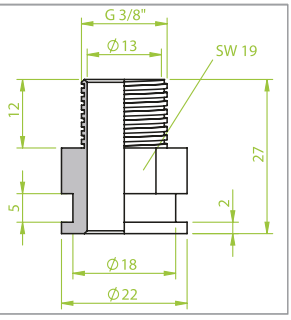

Balgensauger | Bellows cups

Ø 25 mm

Art.: 220.025.113._

Gewicht | Weight	4.0 gr
Hub | Stroke	19.0 mm

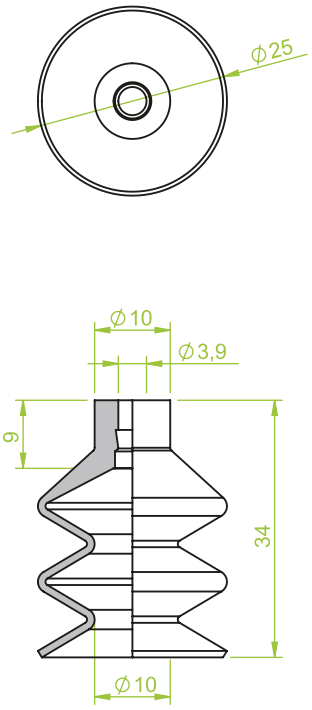

Art.: 130.003

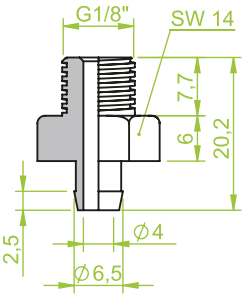

Art.: 130.013

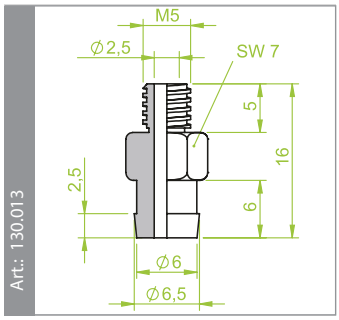

Art.: 130.103

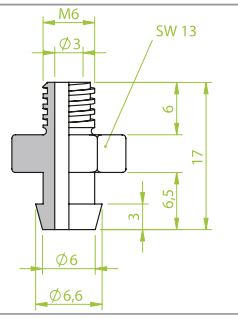

Art.: 130.109

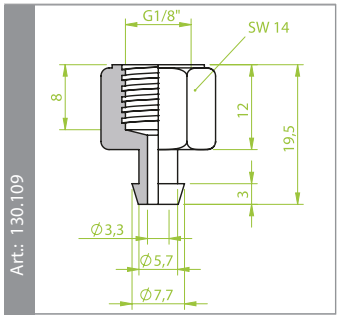

Art.: 130.066

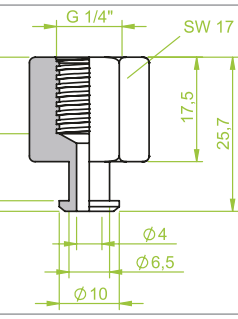

Art.: 130.194

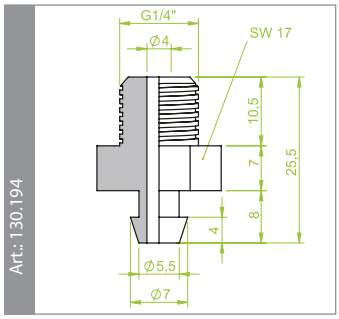

MORALI VACTEC SYSTEMS

Morali Produktionstechnik GmbH
Vakuum.- & Greifertechnik

Schwarzwaldstraße 4/2
D-78628 Rottweil

Fon: +49 741 - 17 52 60-0
Fax: +49 741 - 17 52 60-29

Email: info@morali-gmbh.de
www.morali-gmbh.de

Balgensauger | Bellows cups

Ø 25 mm

Art.: 230.025.001._

Gewicht | Weight	5.6 gr
Hub | Stroke	24.0 mm

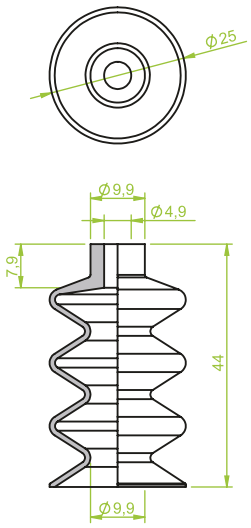

Art.: 130.003 G 1/8" AG

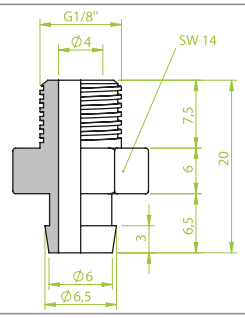

Art.: 130.013 M 5 AG

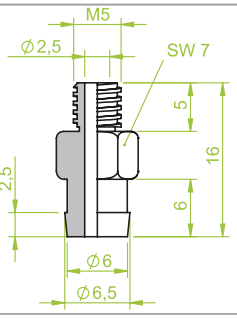

Art.: 130.066 G 1/4" IG

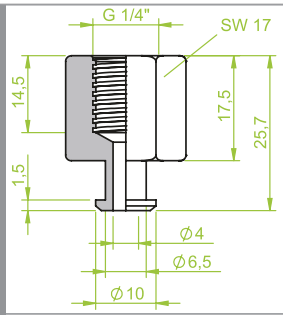

Art.: 130.103 M 6 AG

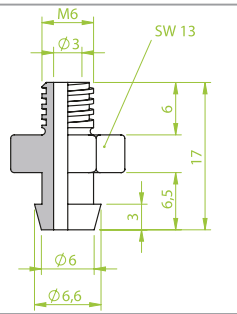

Art.: 130.109 G 1/8" IG

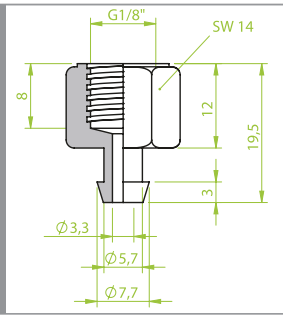

Art.: 130.194 G 1/4" AG

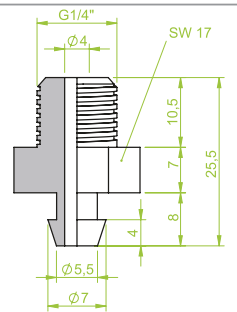

Balgensauger | Bellows cups

Ø 25 mm

Art.: 240.025.016._

Gewicht | Weight	6.5 gr
Hub | Stroke	29.0 mm

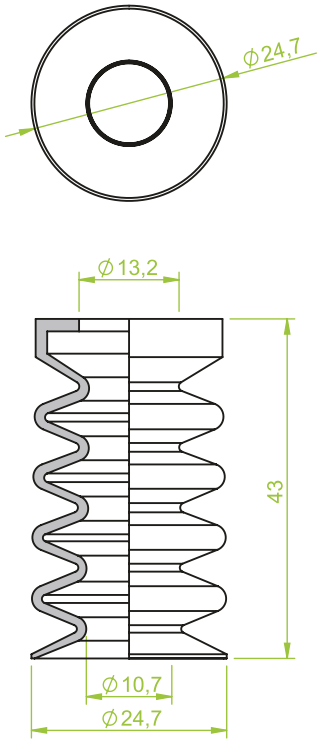

Art.: 130.182-O G 1/4" IG

Art.: 130.182 - U G 1/4" IG

Art.: 130.344 G 1/4" IG

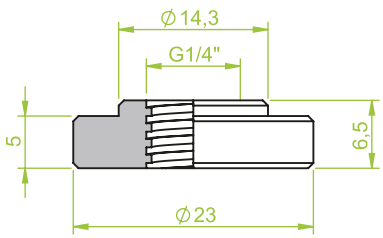

Morali Produktionstechnik GmbH
Vakuum.- & Greifertechnik

Schwarzwaldstraße 4/2
D-78628 Rottweil

Fon: +49 741 - 17 52 60-0
Fax: +49 741 - 17 52 60-29

Email: info@morali-gmbh.de
www.morali-gmbh.de

Balgensauger | Bellows cups

Ø 26 mm

Art.: 220.026.110._

Gewicht | Weight	7.1 gr
Hub | Stroke	10.0 mm

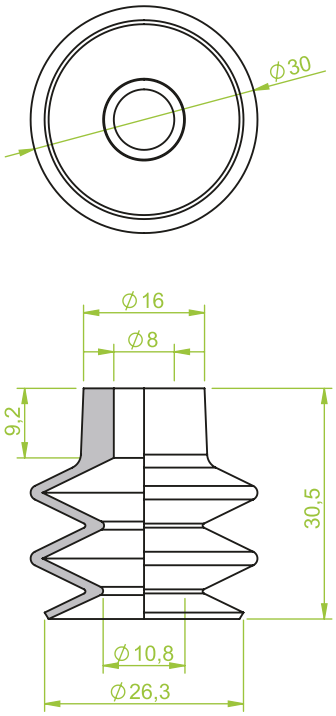

Art.: 130.092

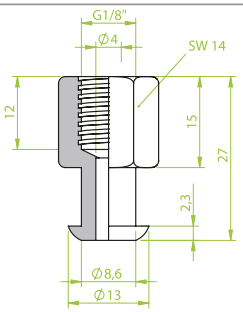

Art.: 130.192

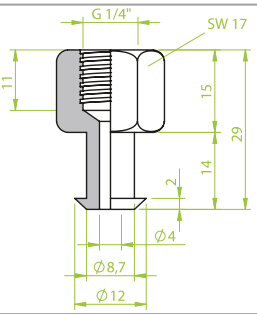

Art.: 130.248

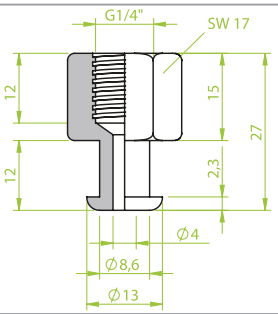

Balgensauger | Bellows cups

Ø 27 mm

Art.: 210.027.167._

Gewicht | Weight	4.2 gr
Hub | Stroke	6.0 mm

Art.: 130.114

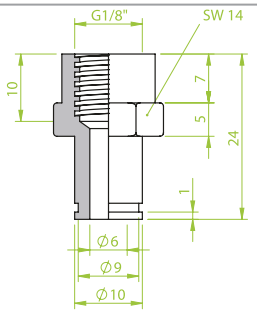

Art.: 130.132

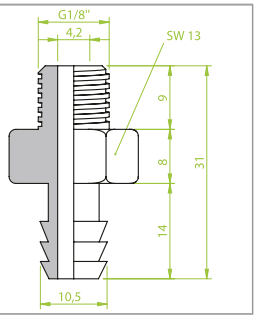

Art.: 130.190

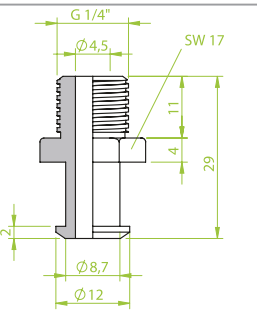

Art.: 130.192

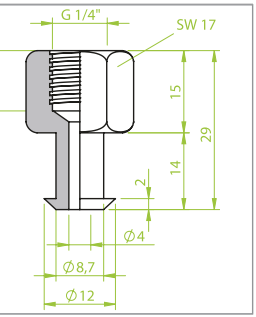

MORALI VACTEC SYSTEMS

Morali Produktionstechnik GmbH
Vakuum.- & Greifertechnik

Schwarzwaldstraße 4/2
D-78628 Rottweil

Fon: +49 741 - 17 52 60-0
Fax: +49 741 - 17 52 60-29

Email: info@morali-gmbh.de
www.morali-gmbh.de

Balgensauger | Bellows cups

Ø 28 mm

Art.: 210.028.164._

Gewicht | Weight	5.0 gr
Hub | Stroke	14.0 mm

Balgensauger | Bellows cups

Ø 28 mm

Art.: 220.028.109._

Gewicht | Weight	5.1 gr
Hub | Stroke	14.0 mm

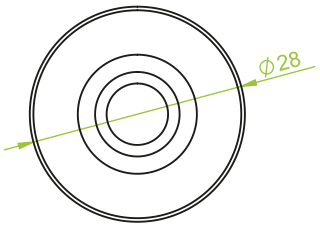

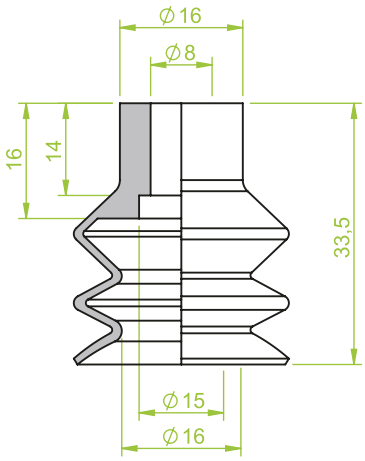

Art.: 130.114

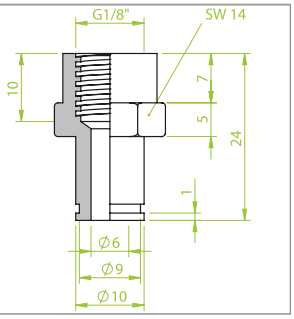

Art.: 130.132

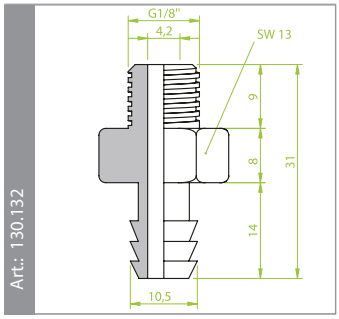

Art.: 130.190

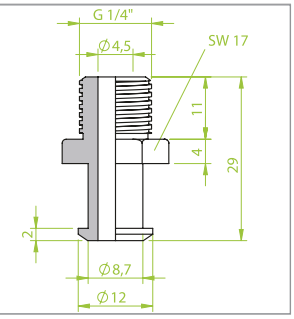

Art.: 130.192

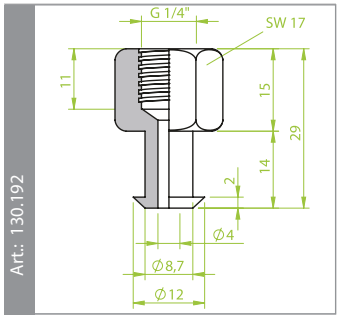

Morali Produktionstechnik GmbH
Vakuum.- & Greifertechnik

Schwarzwaldstraße 4/2
D-78628 Rottweil

Fon: +49 741 - 17 52 60-0
Fax: +49 741 - 17 52 60-29

Email: info@morali-gmbh.de
www.morali-gmbh.de

Balgensauger | Bellows cups

Ø 30 mm

Art.: 210.030.016._

Gewicht | Weight	3.4 gr
Hub | Stroke	9.0 mm

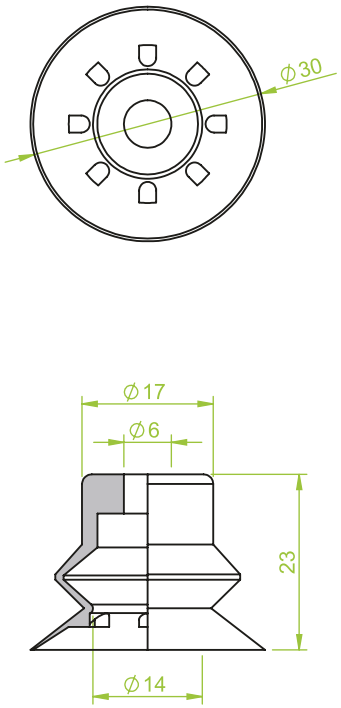

Art.: 130.247 M 8 AG

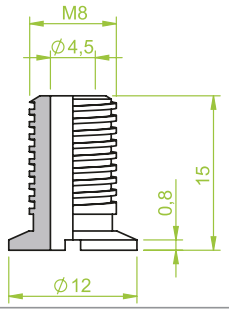

Art.: 130.312 M 6 AG

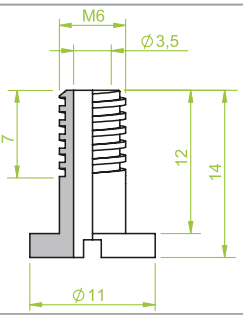

Balgensauger | Bellows cups

Ø 30 mm

Art.: 210.030.049._

Gewicht | Weight	2.9 gr
Hub | Stroke	11.0 mm

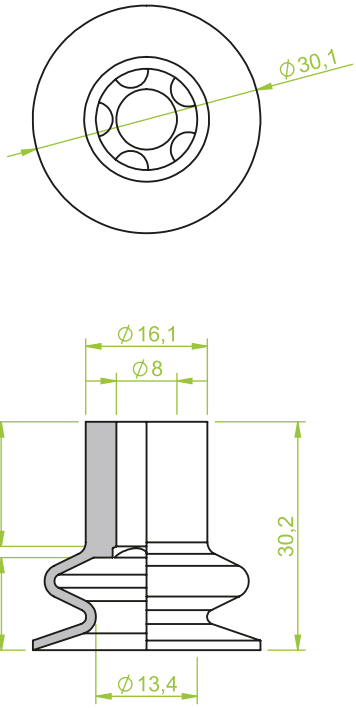

Art.: 130.208 G 1/4" AG

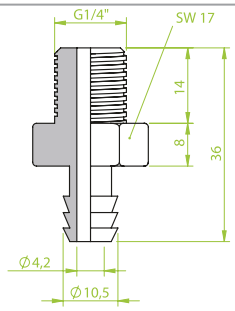

MORALI VACTEC SYSTEMS

Morali Produktionstechnik GmbH
Vakuum.- & Greifertechnik

Schwarzwaldstraße 4/2
D-78628 Rottweil

Fon: +49 741 - 17 52 60-0
Fax: +49 741 - 17 52 60-29

Email: info@morali-gmbh.de
www.morali-gmbh.de

Balgensauger | Bellows cups

Ø 30 mm

Art.: 210.030.055._

Gewicht | Weight	9.0 gr
Hub | Stroke	9.0 mm

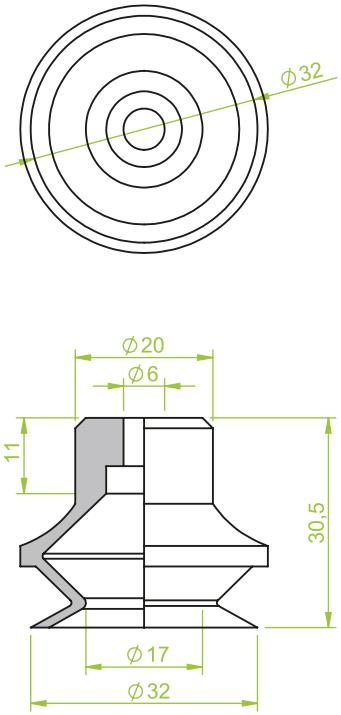

Art.: 130.019 G 1/8" IG

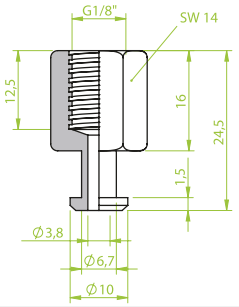

Art.: 130.030 G 1/8" AG

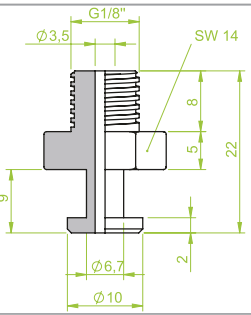

Art.: 130.274 G 1/4" AG

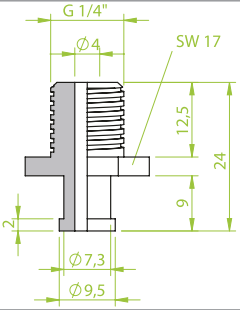

Art.: 130.275 G 1/4" IG

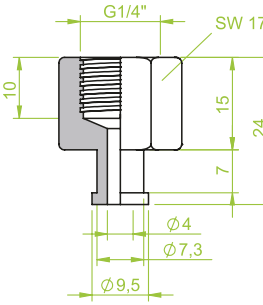

Art.: 130.312 M 6 AG

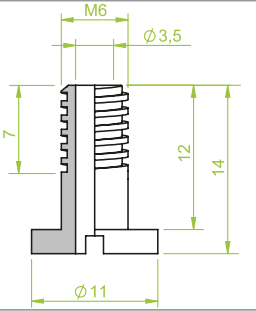

Balgensauger | Bellows cups

Ø 30 mm

Art.: 210.030.061._

Gewicht | Weight	4.7 gr
Hub | Stroke	10.5 mm

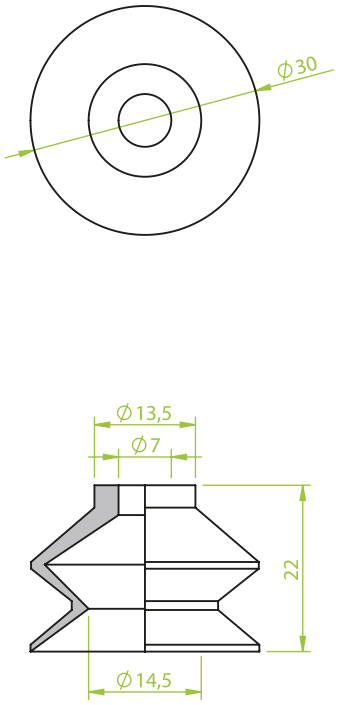

Art.: 130.030 G 1/8" AG

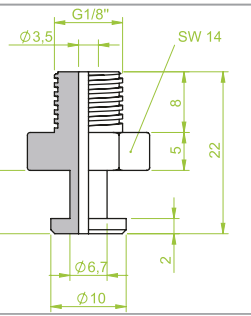

Art.: 130.062 G 1/8" IG

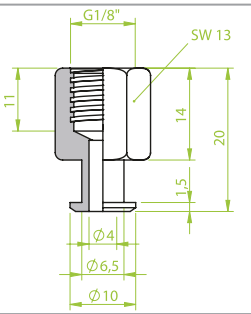

Morali Produktionstechnik GmbH
Vakuum.- & Greifertechnik
Schwarzwaldstraße 4/2
D-78628 Rottweil
Fon: +49 741 - 17 52 60-0
Fax: +49 741 - 17 52 60-29
Email: info@morali-gmbh.de
www.morali-gmbh.de

Balgensauger | Bellows cups

Ø 30 mm

Art.: 210.030.146._

Gewicht | Weight	4.8 gr
Hub | Stroke	10.0 mm

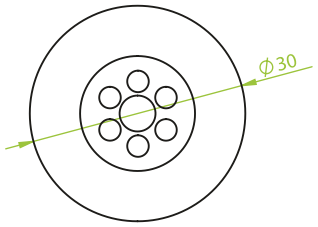

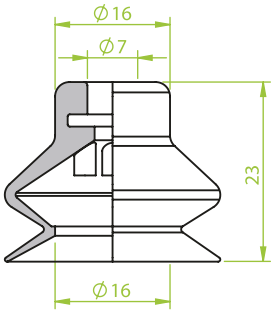

Art.: 130.604

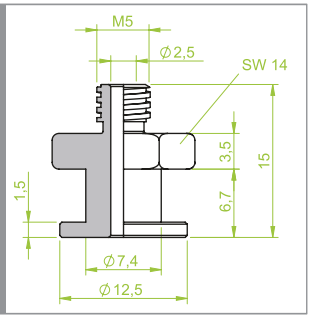

Art.: 130.605

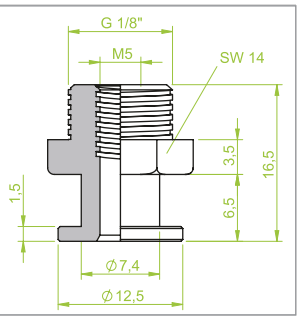

Art.: 130.606

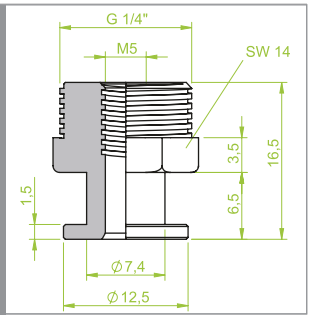

Balgensauger | Bellows cups

Ø 30 mm

Art.: 210.030.152._

Gewicht | Weight	4.7 gr
Hub | Stroke	5.0 mm

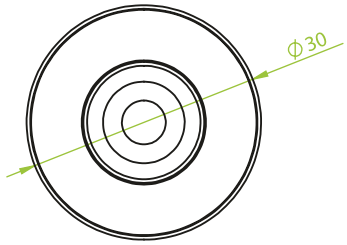

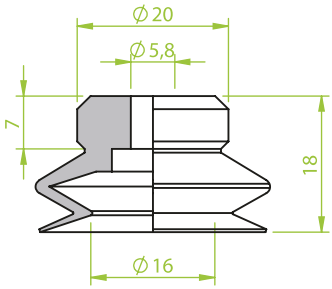

Art.: 130.094

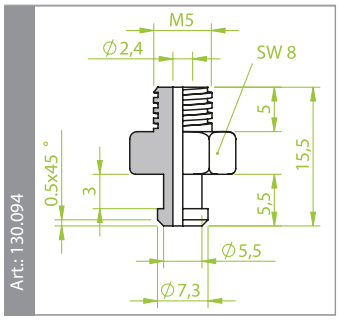

Balgensauger | Bellows cups

Ø 30 mm

Art.: 210.030.193._

Gewicht | Weight	5.0 gr
Hub | Stroke	7.5 mm

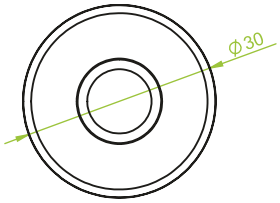

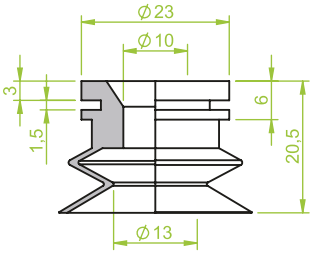

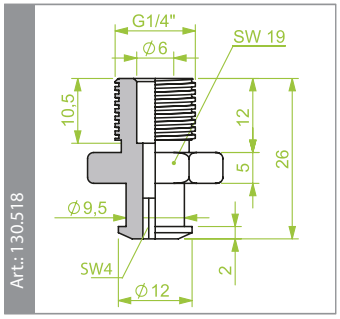

Balgensauger | Bellows cups

Ø 30 mm

Art.: 210.030.198._

Gewicht | Weight	5.6 gr
Hub | Stroke	9.5 mm

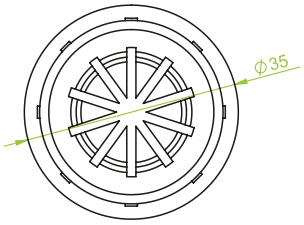

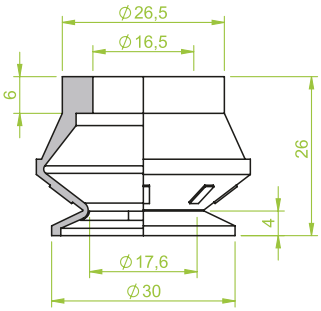

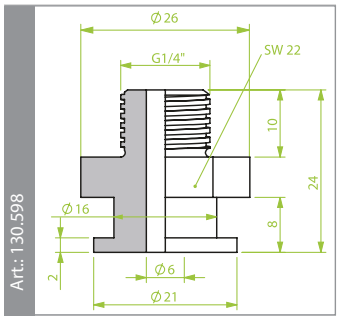

Morali Produktionstechnik GmbH
Vakuum.- & Greifertechnik
Schwarzwaldstraße 4/2
D-78628 Rottweil
Fon: +49 741 - 17 52 60-0
Fax: +49 741 - 17 52 60-29
Email: info@morali-gmbh.de
www.morali-gmbh.de

Balgensauger | Bellows cups

Ø 30 mm

Art.: 214.030.013._

Gewicht | Weight	6.8 gr
Hub | Stroke	10.0 mm

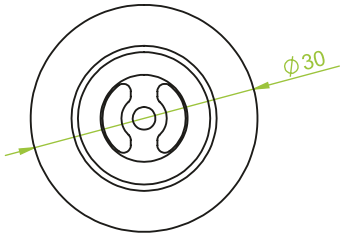

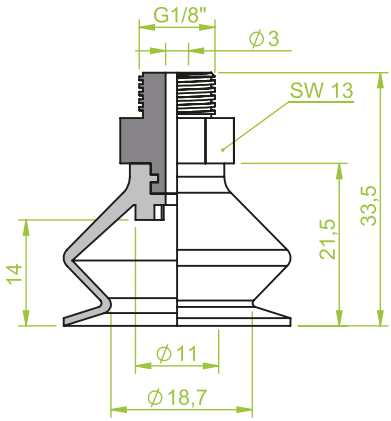

Balgensauger | Bellows cups

Ø NR mm

Art.: ._

Gewicht | Weight	0.0 gr
Hub | Stroke	0.0 mm

Balgensauger | Bellows cups

Ø 30 mm

Art.: 220.030.006._

Gewicht | Weight	8.0 gr
Hub | Stroke	13.0 mm

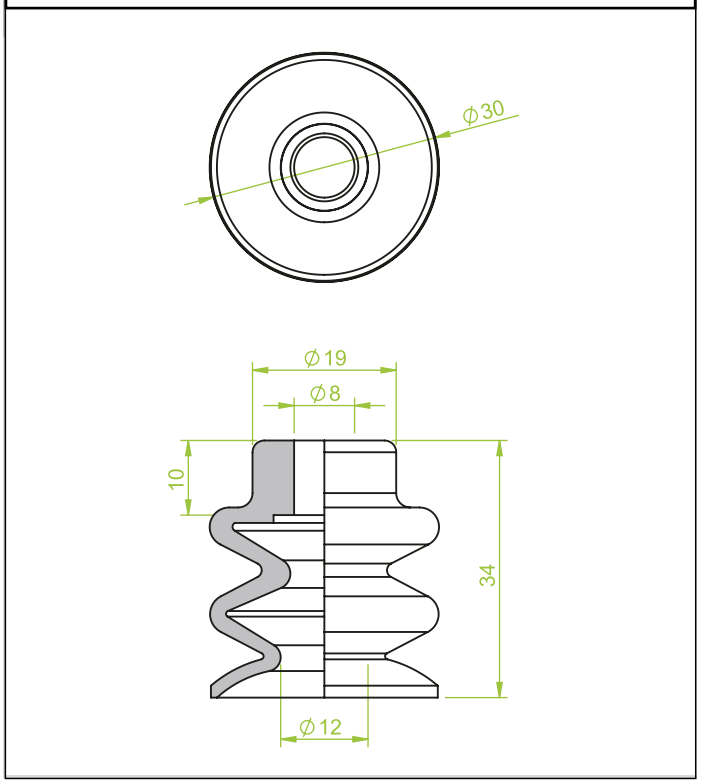

Art.: 130.006 G 1/8" AG

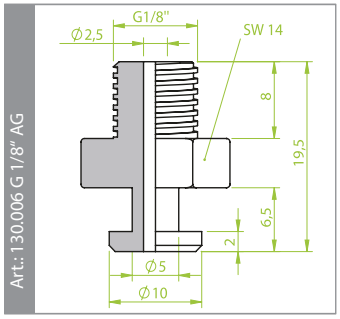

Art.: 130.092 G 1/8" IG

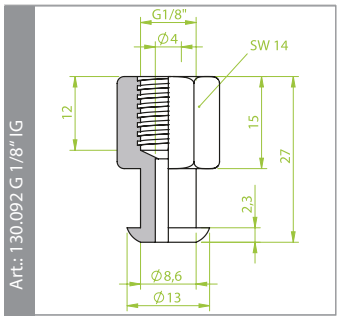

Art.: 130.093 G 1/8" AG

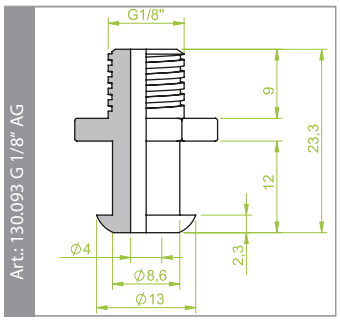

Art.: 130.099 G 1/4" AG

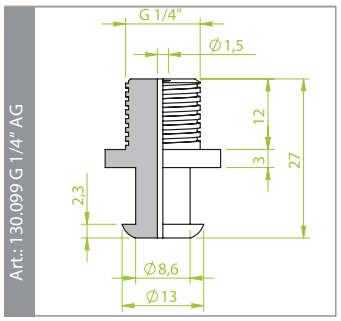

Art.: 130.248 G 1/4" IG

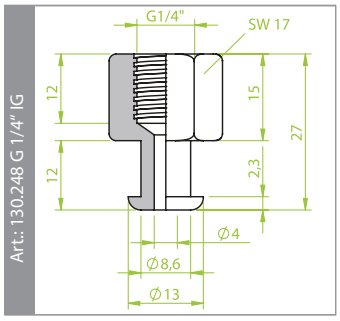

Art.: 130.249 G 1/4" AG

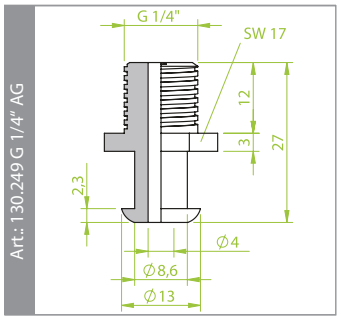

Balgensauger | Bellows cups

Ø 30 mm

Art.: 220.030.064._

Gewicht | Weight	8.0 gr
Hub | Stroke	15.0 mm

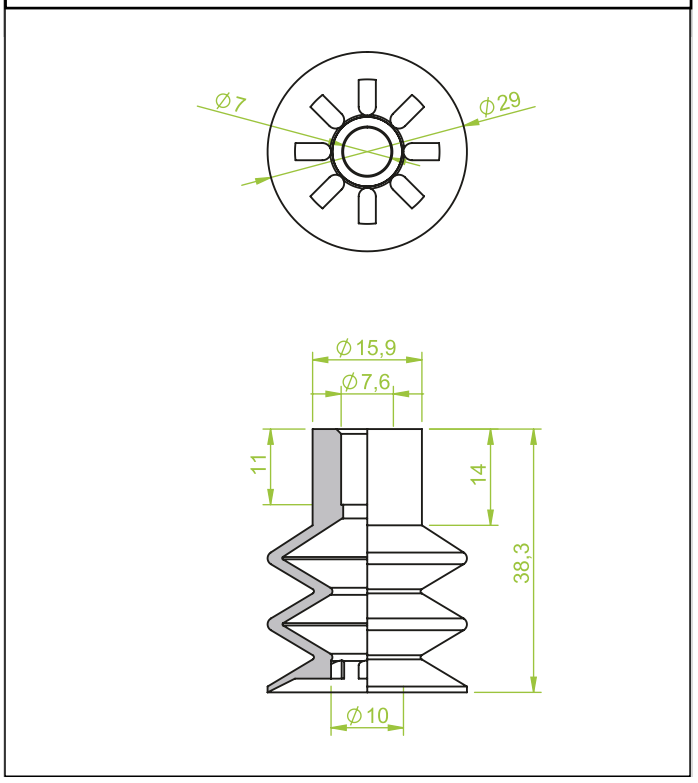

Art.: 130.008 G 1/4" IG

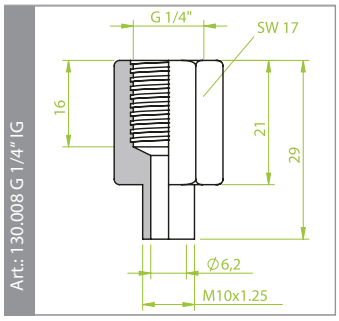

Art.: 130.030 G 1/8" AG

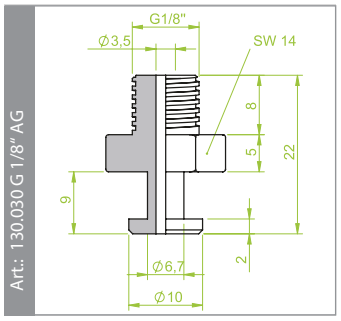

Art.: 130.043 G 1/4" AG

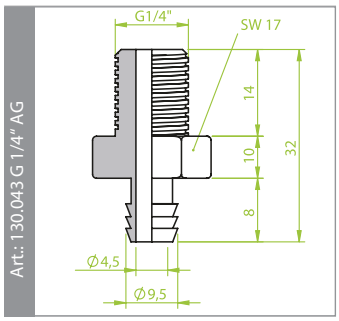

Art.: 130.131 M 8 AG

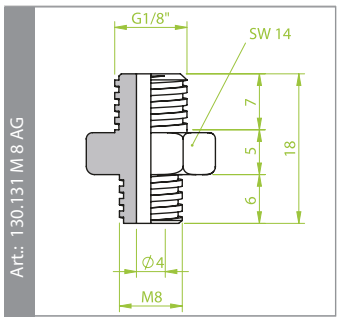

Art.: 130.114 G 1/8" IG

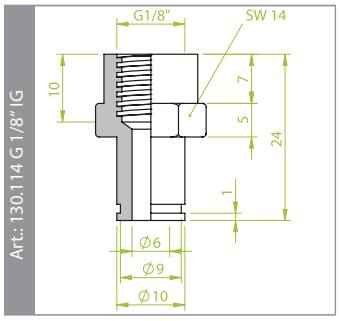

Art.: 130.177 M 10 AG

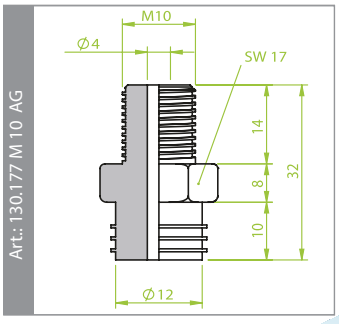

Morali Produktionstechnik GmbH
Vakuum.- & Greifertechnik

Schwarzwaldstraße 4/2
D-78628 Rottweil

Fon: +49 741 - 17 52 60-0
Fax: +49 741 - 17 52 60-29

Email: info@morali-gmbh.de
www.morali-gmbh.de

Balgensauger | Bellows cups

Ø 30 mm

Art.: 220.030.130._

Gewicht | Weight	6.1 gr
Hub | Stroke	20.0 mm

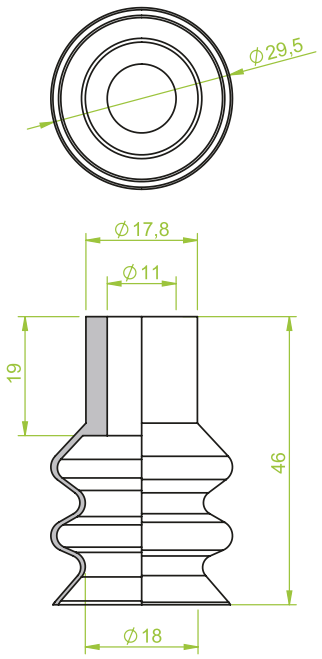

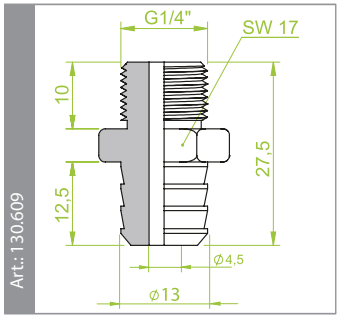

Balgensauger | Bellows cups

Ø 30 mm

Art.: 230.030.027._

Gewicht | Weight	7.0 gr
Hub | Stroke	28.0 mm

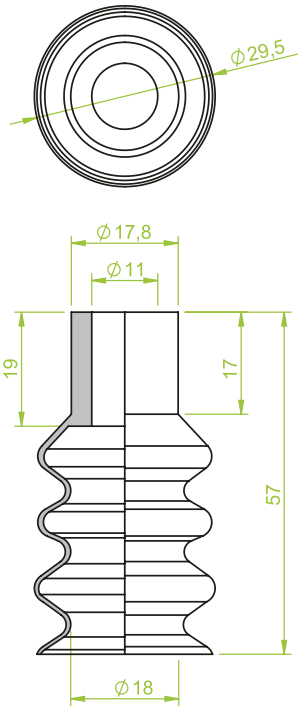

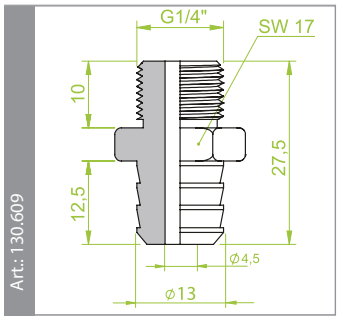

Balgensauger | Bellows cups

Ø 30 mm

Art.: 240.030.003._

Gewicht | Weight	6.0 gr
Hub | Stroke	21.0 mm

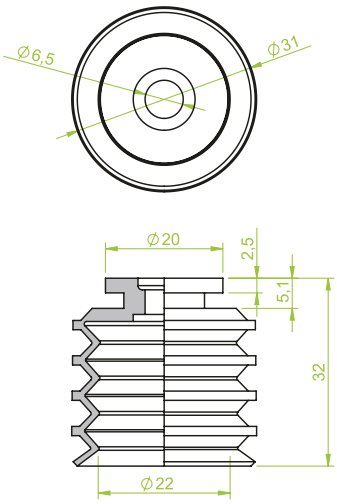

Art.: 130.012 G 1/8" AG

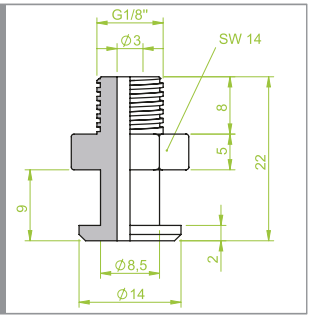

Art.: 130.251 G 1/8" IG

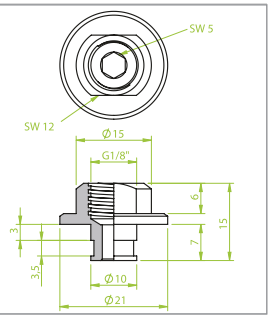

Art.: 130.293 G 1/4" AG

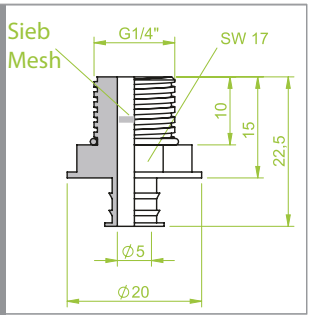

Art.: 130.295 G 3/8" AG

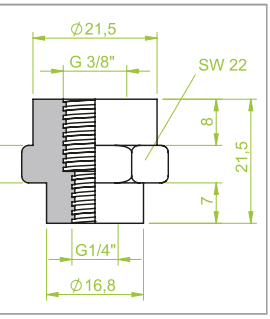

Balgensauger | Bellows cups

Ø 31 mm

Art.: 220.031.115._

Gewicht | Weight	5.4 gr
Hub | Stroke	14.0 mm

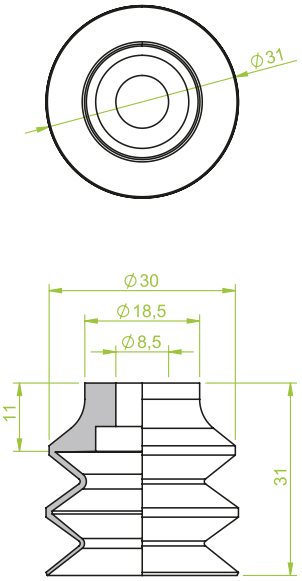

Art.: 130.030

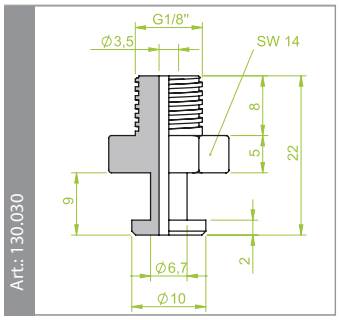

Art.: 130.034

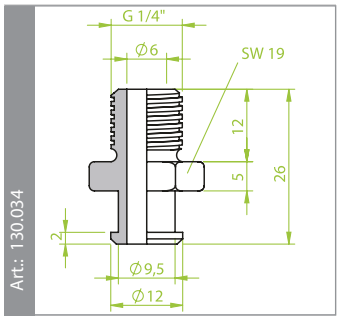

Art.: 130.038

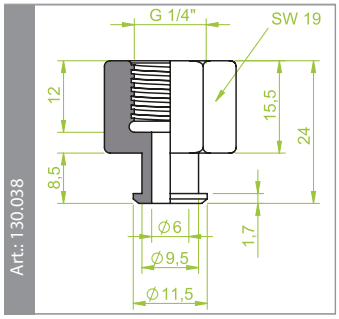

Art.: 130.255

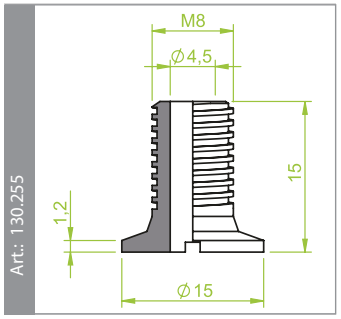

Art.: 130.354

Morali Produktionstechnik GmbH
Vakuum.- & Greifertechnik

Schwarzwaldstraße 4/2
D-78628 Rottweil

Fon: +49 741 - 17 52 60-0
Fax: +49 741 - 17 52 60-29

Email: info@morali-gmbh.de
www.morali-gmbh.de

Balgensauger | Bellows cups

Ø 32 mm

Art.: 220.032.003._

Gewicht | Weight	10.0 gr
Hub | Stroke	13.0 mm

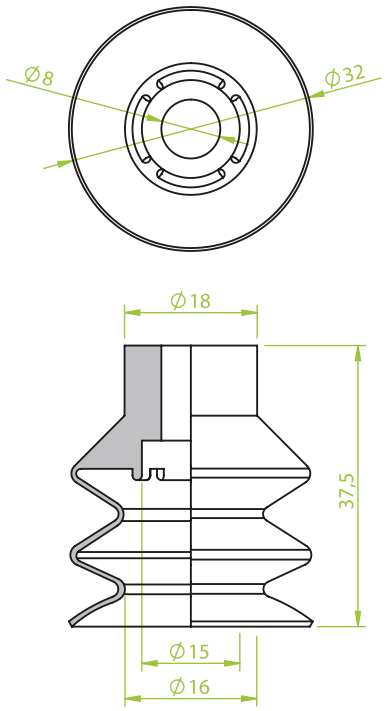

Art.: 130.114 G 1/8" IG

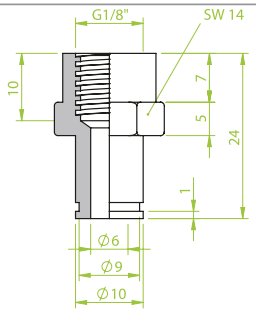

Art.: 130.132 G 1/8" AG

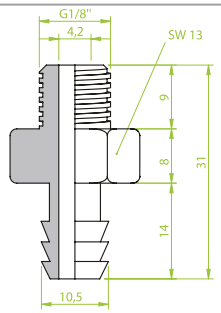

Art.: 130.190 G 1/4" AG

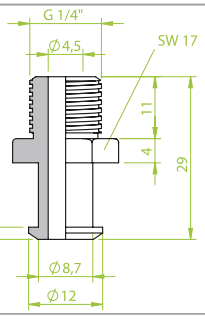

Art.: 130.192 G 1/4" IG

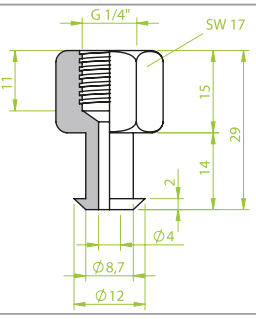

Balgensauger | Bellows cups

Ø 32 mm

Art.: 220.032.058._

Gewicht | Weight	7.0 gr
Hub | Stroke	14.0 mm

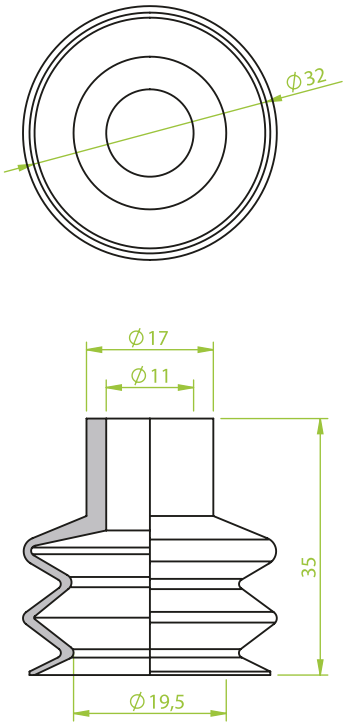

Art.: 130.046 G 1/4" IG

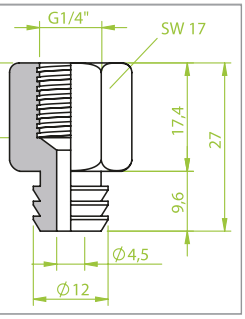

Art.: 130.048 G 1/4" AG

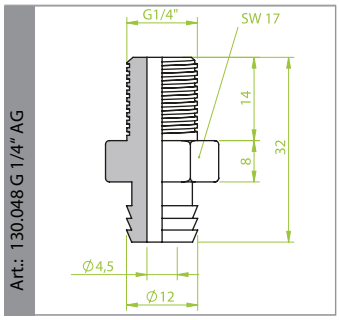

MORALI VACTEC SYSTEMS

Morali Produktionstechnik GmbH
Vakuum.- & Greifertechnik

Schwarzwaldstraße 4/2
D-78628 Rottweil

Fon: +49 741 - 17 52 60-0
Fax: +49 741 - 17 52 60-29

Email: info@morali-gmbh.de
www.morali-gmbh.de

Balgensauger | Bellows cups

Ø **32** mm

Art.: 230.032.015._	
Gewicht | Weight	8.0 gr
Hub | Stroke	16.0 mm

Balgensauger | Bellows cups

Ø **32** mm

Art.: 230.032.016._	
Gewicht | Weight	8.0 gr
Hub | Stroke	22.0 mm

Balgensauger | Bellows cups

Ø 32 mm

Art.: 250.032.012._

Gewicht | Weight	12.9 gr
Hub | Stroke	36.0 mm

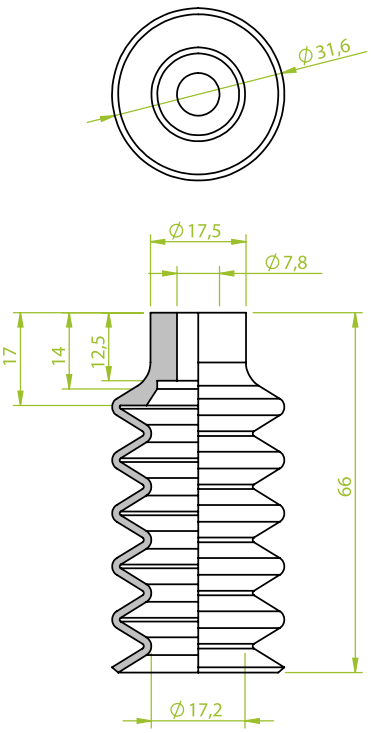

Balgensauger | Bellows cups

Ø 33 mm

Art.: 210.033.019._

Gewicht | Weight	6.5 gr
Hub | Stroke	9.0 mm

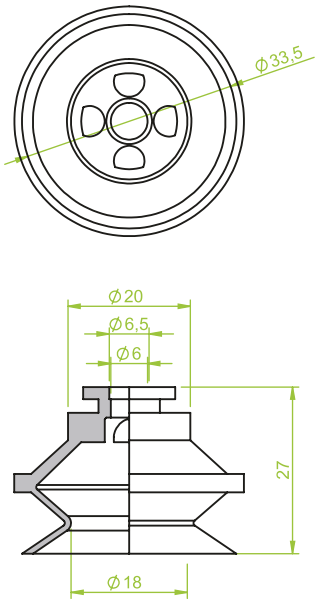

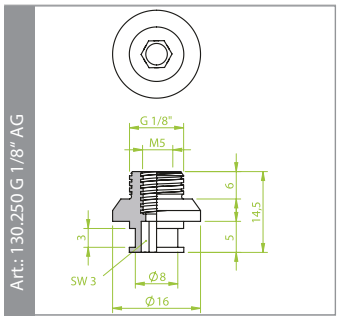

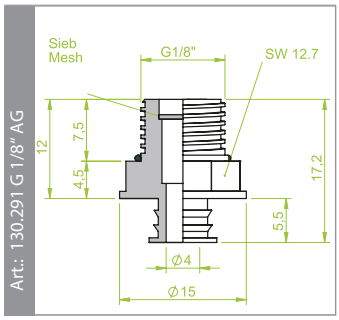

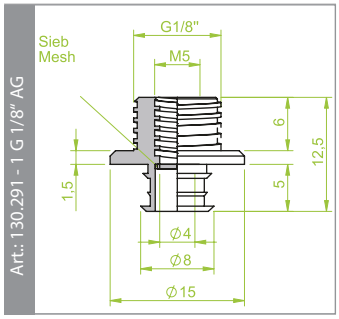

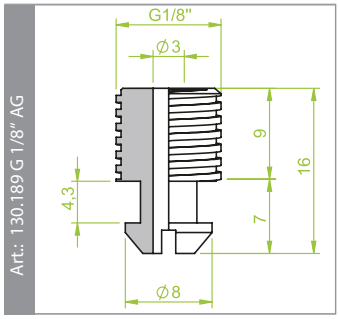

MORALI VACTEC SYSTEMS

Morali Produktionstechnik GmbH
Vakuum.- & Greifertechnik

Schwarzwaldstraße 4/2
D-78628 Rottweil

Fon: +49 741 - 17 52 60-0
Fax: +49 741 - 17 52 60-29

Email: info@morali-gmbh.de
www.morali-gmbh.de

Balgensauger | Bellows cups

Ø 33 mm

Art.: 210.033.022._	
Gewicht | Weight	7.0 gr
Hub | Stroke	12.0 mm

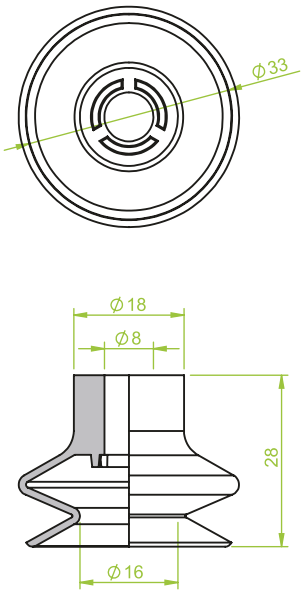

Art.: 130.114 G 1/8" IG

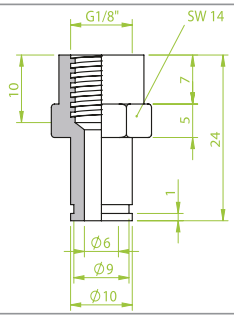

Art.: 130.132 G 1/8" AG

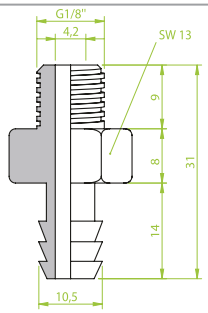

Art.: 130.190 G 1/4" AG

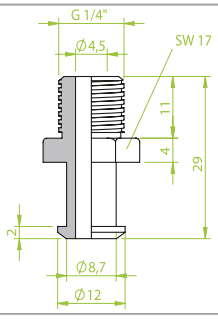

Art.: 130.192 G 1/4" IG

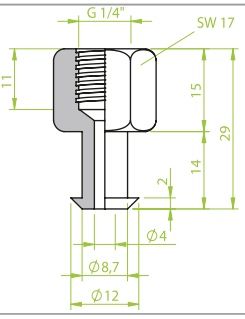

Balgensauger | Bellows cups

Ø 33 mm

Art.: 210.033.179._	
Gewicht | Weight	6.8 gr
Hub | Stroke	10.0 mm

Balgensauger | Bellows cups

Ø 33 mm

Art.: 210.033.194._

Gewicht | Weight	1.9 gr
Hub | Stroke	6.0 mm

Balgensauger | Bellows cups

Ø 33 mm

Art.: 211.033.003._

Gewicht | Weight	8.0 gr
Hub | Stroke	9.0 mm

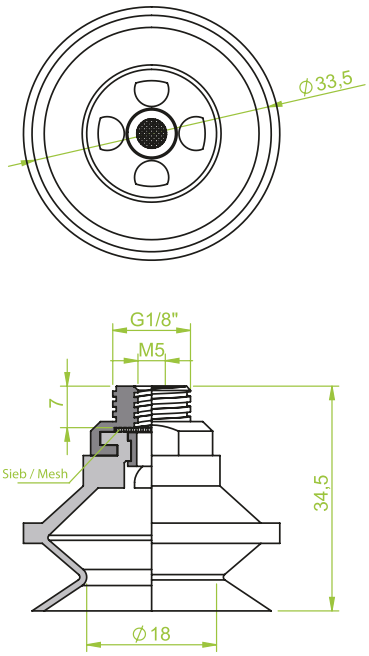

Balgensauger | Bellows cups

Ø 34 mm

Art.: 210.034.175._

Gewicht | Weight	5.4 gr
Hub | Stroke	16.0 mm

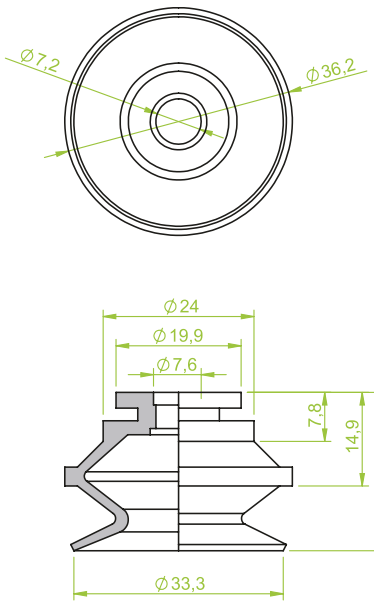

Art.: 130.136

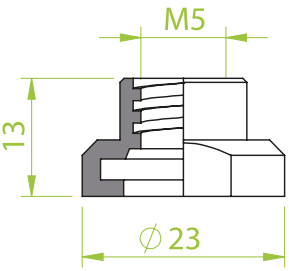

Art.: 130.293

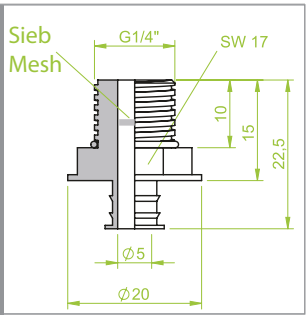

Art.: 130.528

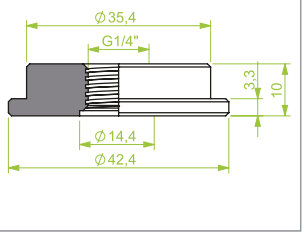

Art.: 130.549

Balgensauger | Bellows cups

Ø 35 mm

Art.: 210.035.112._

Gewicht | Weight	7.0 gr
Hub | Stroke	12.0 mm

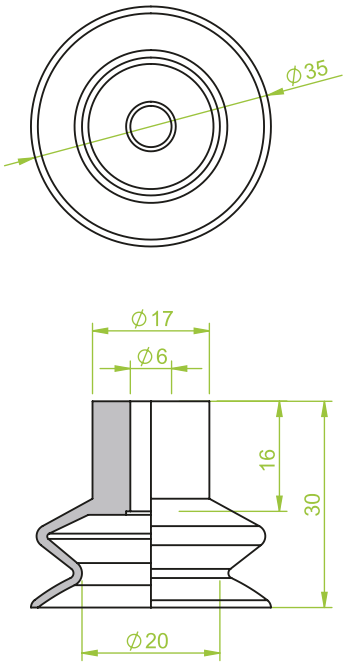

Art.: 130.041 G 1/8" IG

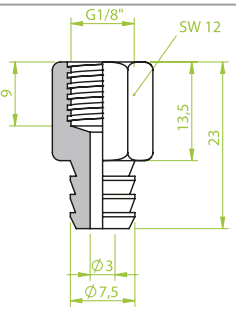

Art.: 130.043 G 1/4" AG

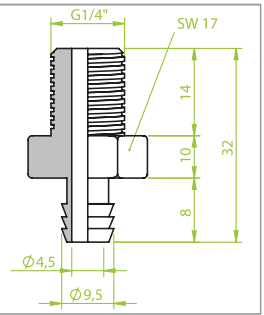

Art.: 130.131 M 8 AG

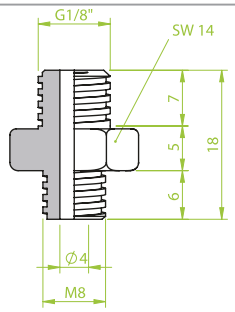

Morali Produktionstechnik GmbH
Vakuum.- & Greifertechnik
Schwarzwaldstraße 4/2
D-78628 Rottweil
Fon: +49 741 - 17 52 60-0
Fax: +49 741 - 17 52 60-29
Email: info@morali-gmbh.de
www.morali-gmbh.de

Balgensauger | Bellows cups

Ø 36 mm

Art.: 250.036.014._

Gewicht | Weight	9.9 gr
Hub | Stroke	27.0 mm

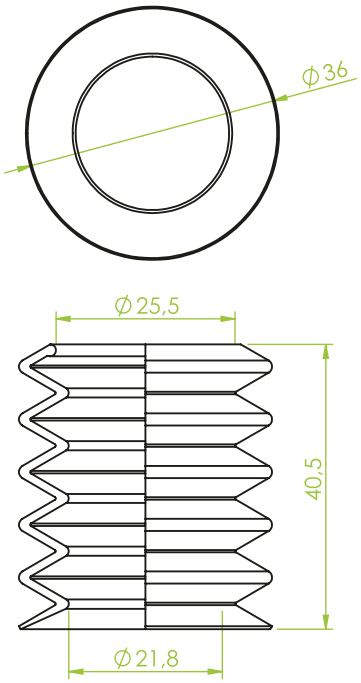

Balgensauger | Bellows cups

Ø 37 mm

Art.: 220.037.116._

Gewicht | Weight	6.9 gr
Hub | Stroke	12.0 mm

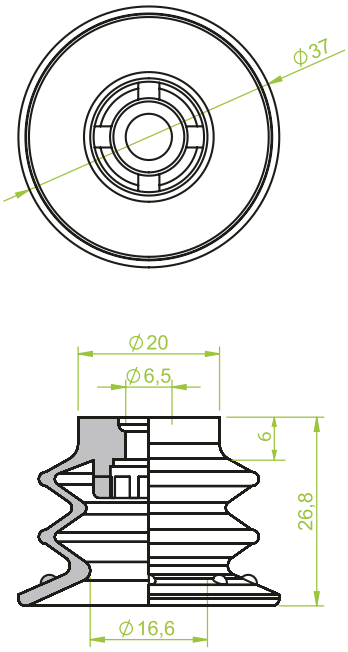

Art.: 130.012

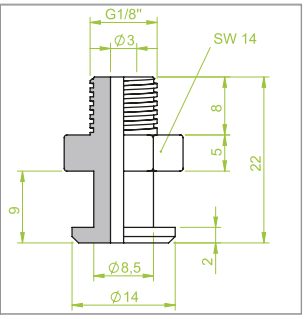

Art.: 130.540

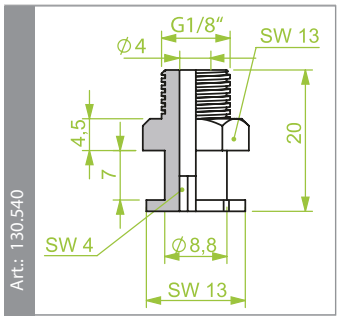

MORALI VACTEC SYSTEMS

Morali Produktionstechnik GmbH
Vakuum.- & Greifertechnik

Schwarzwaldstraße 4/2
D-78628 Rottweil

Fon: +49 741 - 17 52 60-0
Fax: +49 741 - 17 52 60-29

Email: info@morali-gmbh.de
www.morali-gmbh.de

Balgensauger | Bellows cups

Ø 40 mm

Art.: 210.040.056._

Gewicht | Weight	15.0 gr
Hub | Stroke	10.0 mm

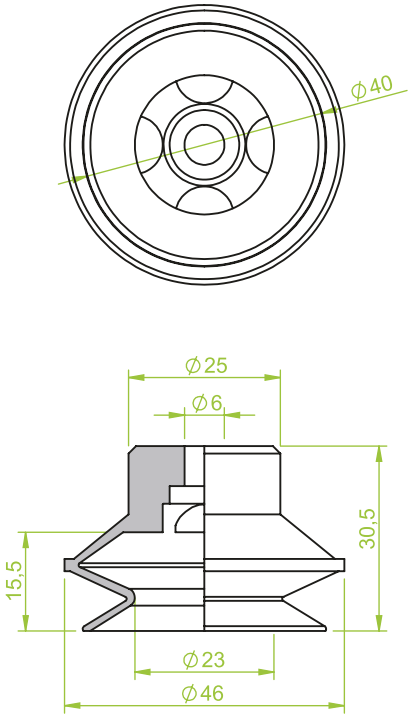

Art.: 130.019 G 1/8" IG

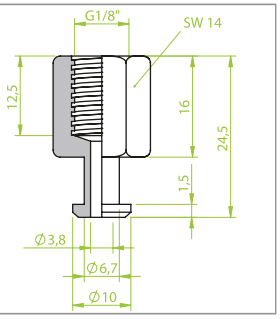

Art.: 130.030 G 1/8" AG

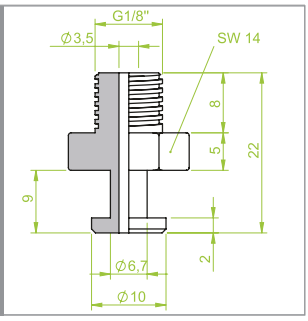

Art.: 130.274 G 1/4" AG

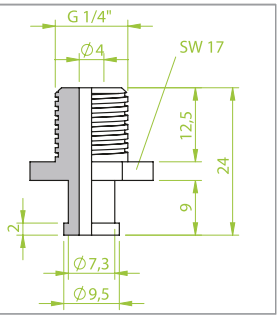

Art.: 130.275 G 1/4" IG

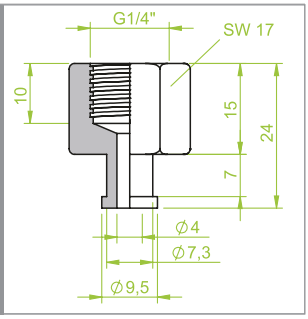

Art.: 130.312 M 6 AG

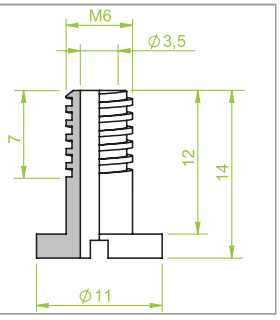

Balgensauger | Bellows cups

Ø 40 mm

Art.: 210.040.066._

Gewicht | Weight	13.5 gr
Hub | Stroke	13.0 mm

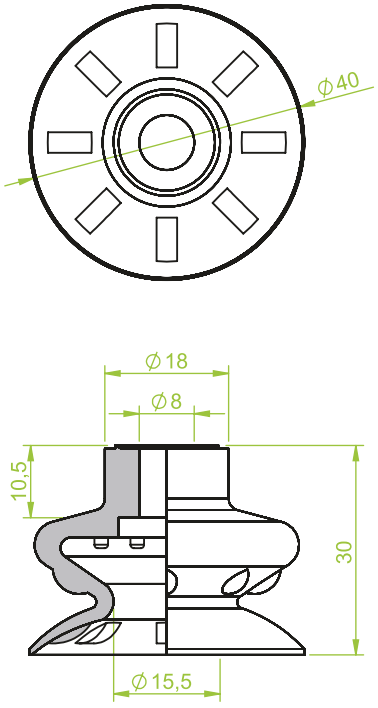

Art.: 130.092 G 1/8" IG

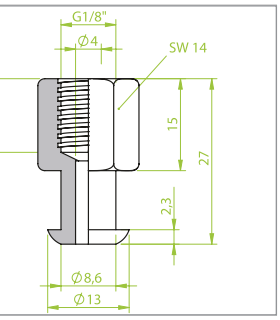

Art.: 130.093 G 1/8" AG

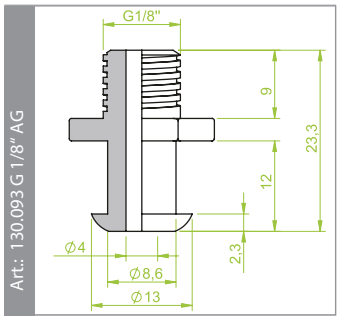

Art.: 130.099 G 1/4" AG

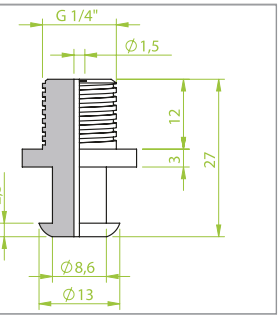

Art.: 130.248 G 1/4" IG

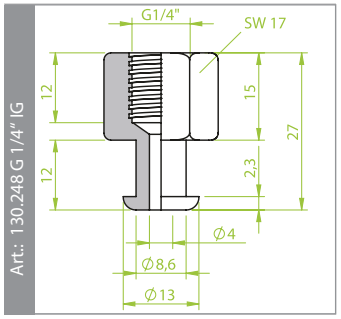

Art.: 130.249 G 1/4" AG

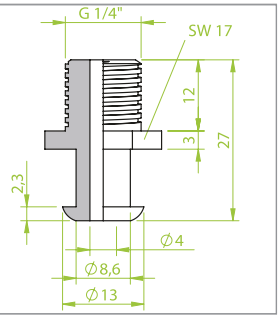

Morali Produktionstechnik GmbH
Vakuum.- & Greifertechnik

Schwarzwaldstraße 4/2
D-78628 Rottweil

Fon: +49 741 - 17 52 60-0
Fax: +49 741 - 17 52 60-29

Email: info@morali-gmbh.de
www.morali-gmbh.de

MORALI VACTEC SYSTEMS

Balgensauger | Bellows cups

Ø 40 mm

Art.: 210.040.147._

Gewicht | Weight	15.0 gr
Hub | Stroke	9.0 mm

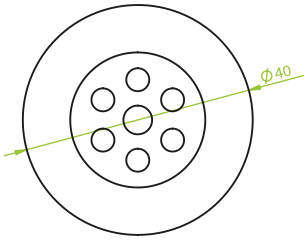

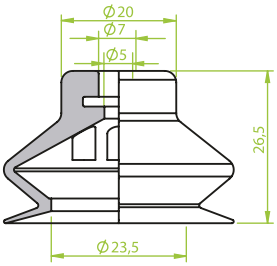

Art.: 130.604

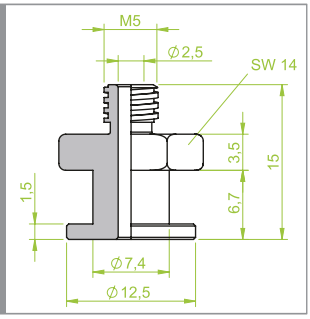

Art.: 130.605

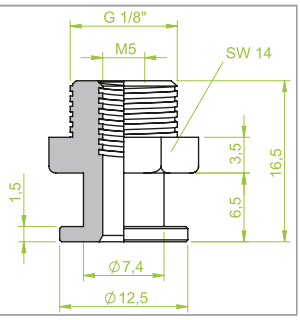

Art.: 130.606

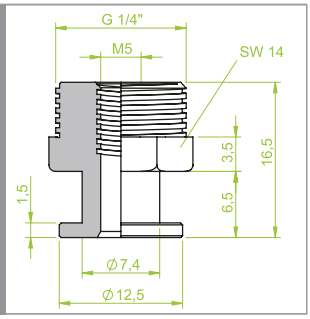

Balgensauger | Bellows cups

Ø 40 mm

Art.: 210.040.153._

Gewicht | Weight	9.8 gr
Hub | Stroke	5.0 mm

Art.: 130.538

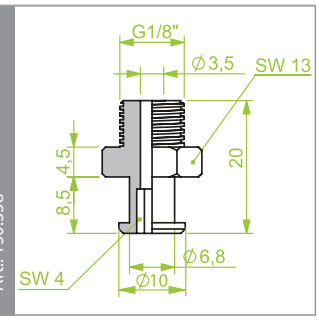

MORALI VACTEC SYSTEMS

Morali Produktionstechnik GmbH
Vakuum.- & Greifertechnik

Schwarzwaldstraße 4/2
D-78628 Rottweil

Fon: +49 741 - 17 52 60-0
Fax: +49 741 - 17 52 60-29

Email: info@morali-gmbh.de
www.morali-gmbh.de

Balgensauger | Bellows cups

Ø **40** mm

Art.: 211.040.011._	
Gewicht | Weight	20.3 gr
Hub | Stroke	10.0 mm

Balgensauger | Bellows cups

Ø **40** mm

Art.: 212.040.003._	
Gewicht | Weight	20.3 gr
Hub | Stroke	10.0 mm

Balgensauger | Bellows cups

Ø 40 mm

Art.: 214.040.014._

Gewicht | Weight	17.9 gr
Hub | Stroke	12.0 mm

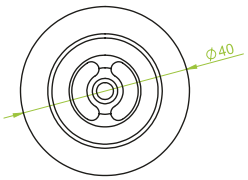

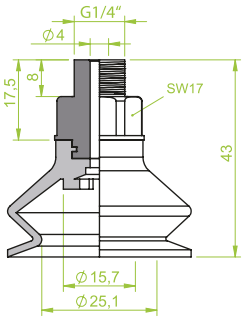

Balgensauger | Bellows cups

Ø 40 mm

Art.: 220.040.010._

Gewicht | Weight	15.0 gr
Hub | Stroke	20.0 mm

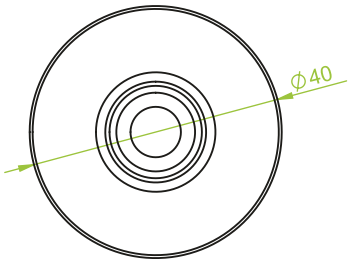

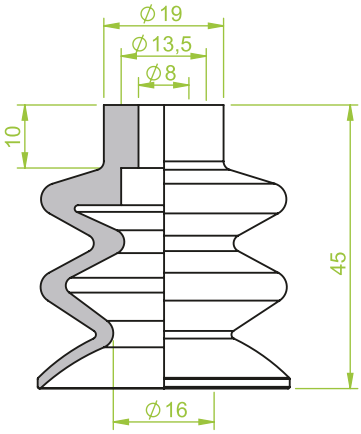

Art.: 130.092 G 1/8" IG

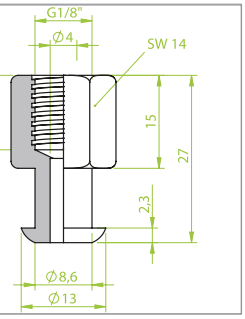

Art.: 130.093 G 1/8"

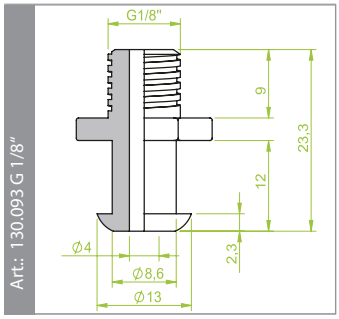

Art.: 130.099 G 1/4" AG

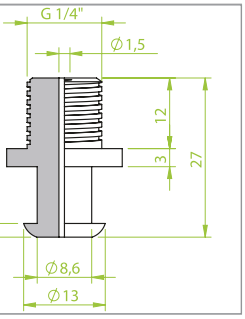

Art.: 130.248 G 1/4" IG

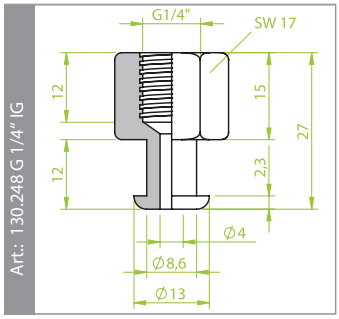

Art.: 130.249 G 1/4" AG

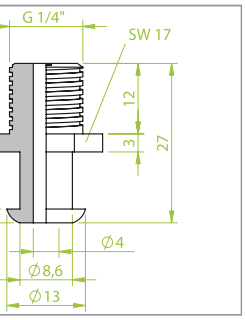

Art.: 130.315 M 6 AG

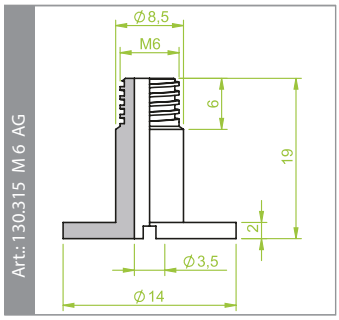

MORALI VACTEC SYSTEMS

Morali Produktionstechnik GmbH
Vakuum.- & Greifertechnik

Schwarzwaldstraße 4/2
D-78628 Rottweil

Fon: +49 741 - 17 52 60-0
Fax: +49 741 - 17 52 60-29

Email: info@morali-gmbh.de
www.morali-gmbh.de

Balgensauger | Bellows cups

Ø 40 mm

Art.: 220.040.040._

Gewicht | Weight	9.1 gr
Hub | Stroke	13.0 mm

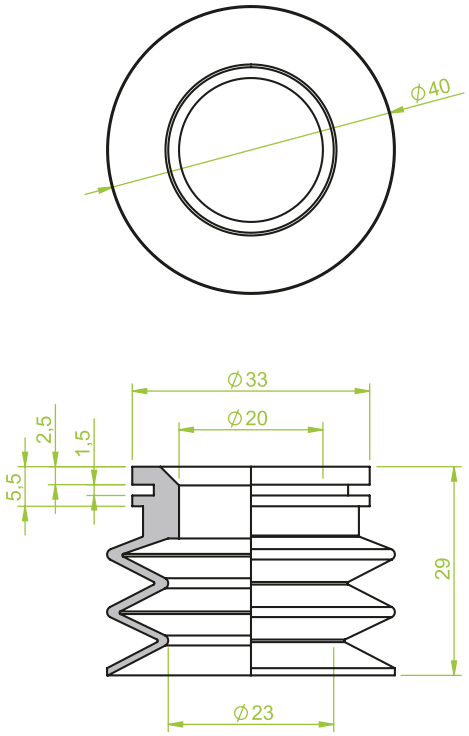

Balgensauger | Bellows cups

Ø 40 mm

Art.: 240.040.004._

Gewicht | Weight	15.0 gr
Hub | Stroke	20.0 mm

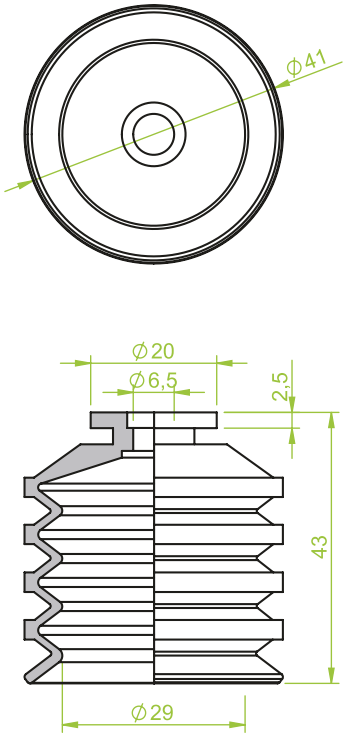

Art.: 130.251 G 1/8" IG

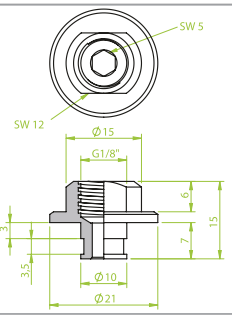

Art.: 130.274 G 1/4" AG

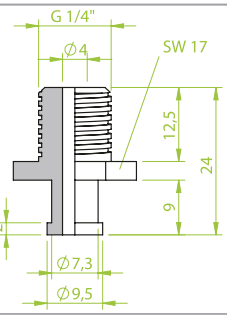

Art.: 130.293 G 1/4" AG

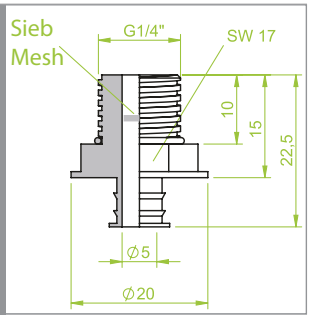

Art.: 130.571 G 1/4" AG

Morali Produktionstechnik GmbH
Vakuum.- & Greifertechnik
Schwarzwaldstraße 4/2
D-78628 Rottweil
Fon: +49 741 - 17 52 60-0
Fax: +49 741 - 17 52 60-29
Email: info@morali-gmbh.de
www.morali-gmbh.de

Balgensauger | Bellows cups

Ø **40** mm

Art.: 240.040.022._

Gewicht | Weight	7.1 gr
Hub | Stroke	26.0 mm

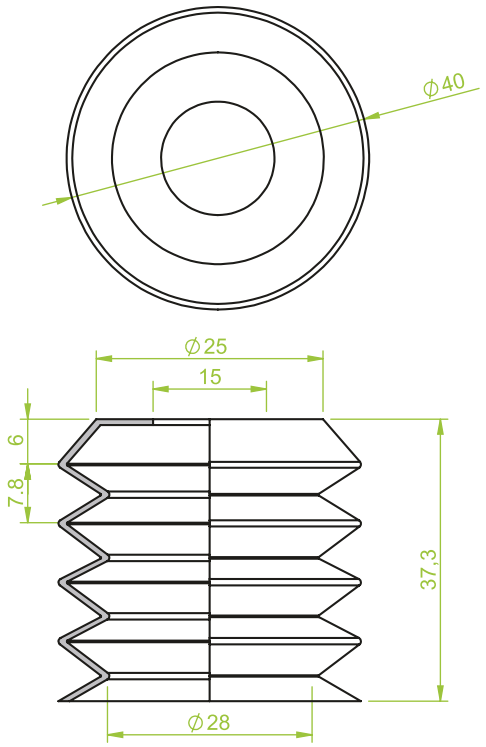

Balgensauger | Bellows cups

Ø NR mm

Art.: ._

Gewicht | Weight	0.0 gr
Hub | Stroke	0.0 mm

MORALI VACTEC SYSTEMS

Morali Produktionstechnik GmbH
Vakuum.- & Greifertechnik

Schwarzwaldstraße 4/2
D-78628 Rottweil

Fon: +49 741 - 17 52 60-0
Fax: +49 741 - 17 52 60-29

Email: info@morali-gmbh.de
www.morali-gmbh.de

Balgensauger | Bellows cups

Ø 41 mm

Art.: 240.041.031._

Gewicht | Weight	9.0 gr
Hub | Stroke	16.0 mm

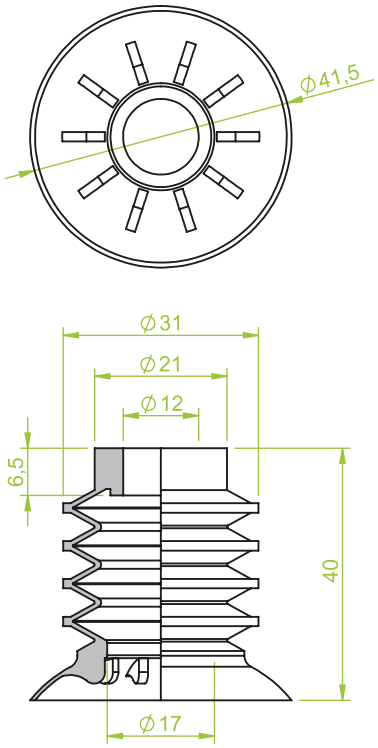

Art.: 130.294

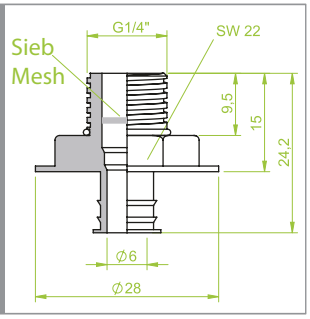

Art.: 130.296

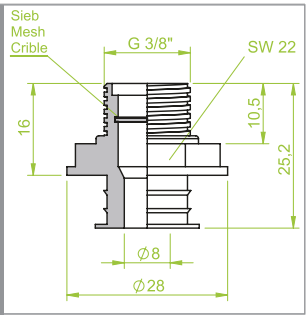

Art.: 130.609

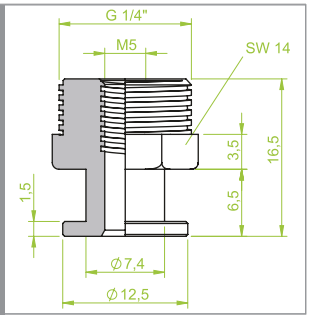

Balgensauger | Bellows cups

Ø 42 mm

Art.: 210.042.020._

Gewicht | Weight	10.0 gr
Hub | Stroke	9.0 mm

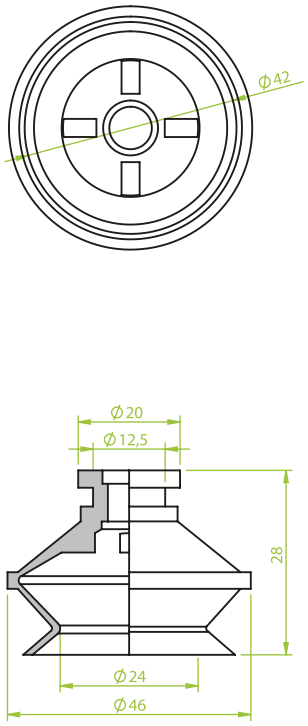

Art.: 130.093 G 1/8" AG

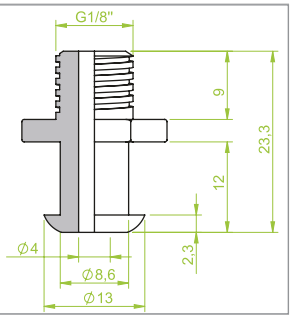

Art.: 130.251 G 1/8" IG

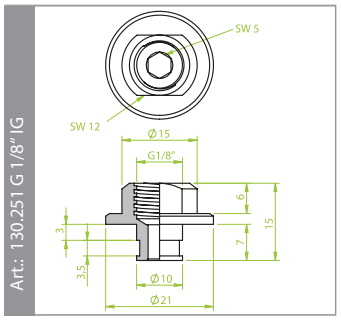

Art.: 130.571 G 1/4" AG

Art.: 130.295 G 3/8" AG

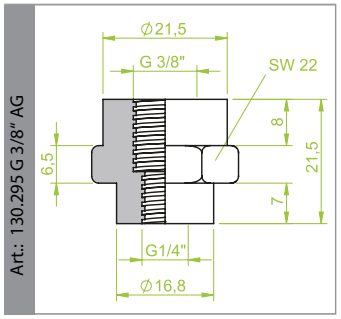

Morali Produktionstechnik GmbH
Vakuum.- & Greifertechnik
Schwarzwaldstraße 4/2
D-78628 Rottweil
Fon: +49 741 - 17 52 60-0
Fax: +49 741 - 17 52 60-29
Email: info@morali-gmbh.de
www.morali-gmbh.de

Balgensauger | Bellows cups

Ø 42 mm

Art.: 211.042.004._	
Gewicht | Weight	18.0 gr
Hub | Stroke	9.0 mm

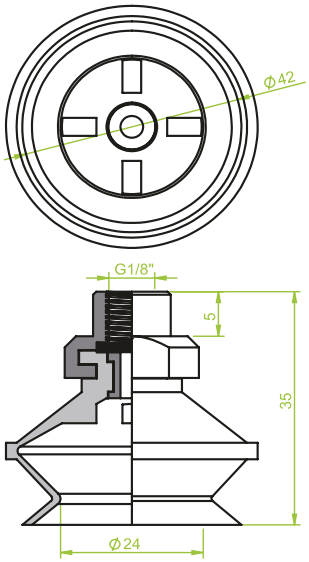

Balgensauger | Bellows cups

Ø 43 mm

Art.: 210.043.005._	
Gewicht | Weight	10.0 gr
Hub | Stroke	12.0 mm

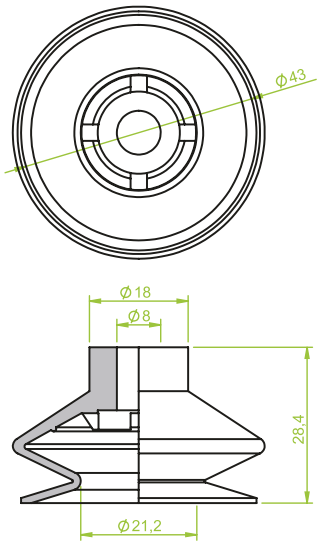

Art.: 130.092 G 1/8" IG

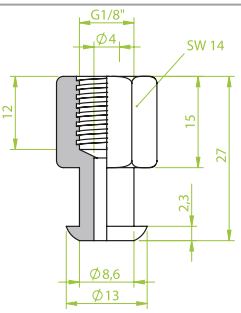

Art.: 130.114 G 1/8" IG

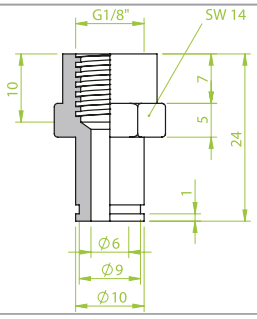

Art.: 130.132 G 1/8" AG

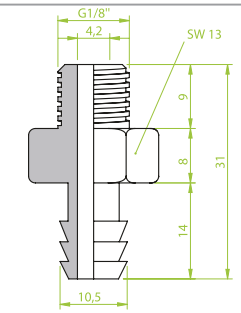

Art.: 130.190 G 1/4" AG

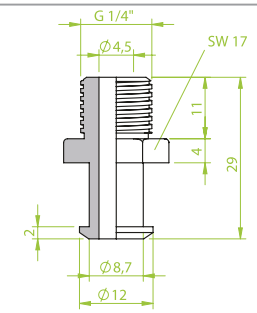

Art.: 130.192 G 1/4" IG

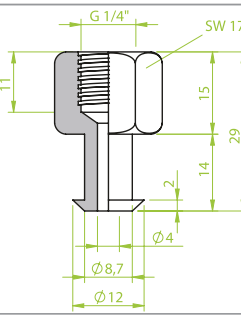

MORALI VACTEC SYSTEMS

Morali Produktionstechnik GmbH
Vakuum.- & Greifertechnik

Schwarzwaldstraße 4/2
D-78628 Rottweil

Fon: +49 741 - 17 52 60-0
Fax: +49 741 - 17 52 60-29

Email: info@morali-gmbh.de
www.morali-gmbh.de

Balgensauger | Bellows cups

Ø 43 mm

Art.: 220.043.004._

Gewicht | Weight	18.0 gr
Hub | Stroke	19.0 mm

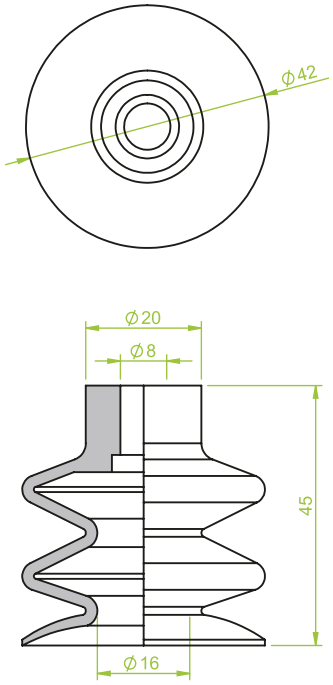

Balgensauger | Bellows cups

Ø 44 mm

Art.: 210.044.121._

Gewicht | Weight	13.0 gr
Hub | Stroke	17.5 mm

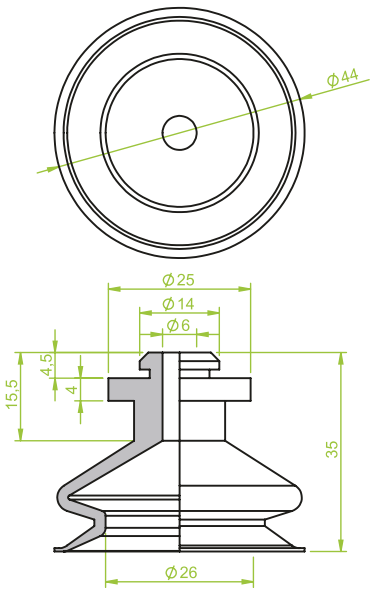

Art.: 130.099 G 1/4" AG

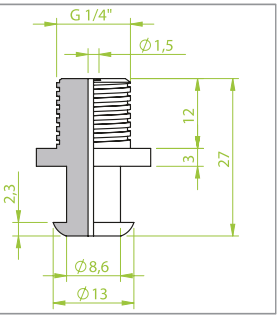

Art.: 130.114 G 1/8" IG

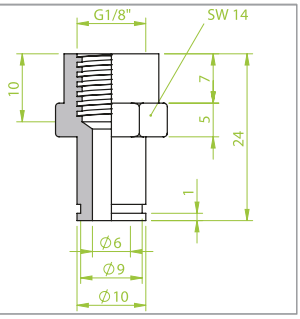

Art.: 130.132 G 1/8" AG

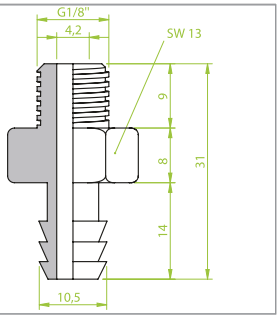

Art.: 130.190 G 1/4" AG

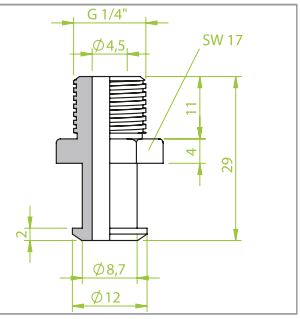

Art.: 130.192 G 1/4" IG

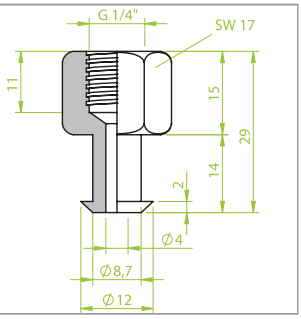

Art.: 130.315 M 5 AG

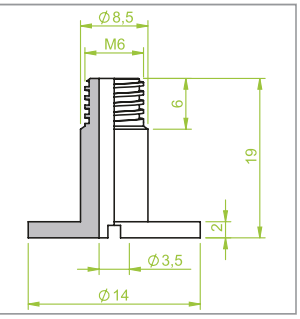

Morali Produktionstechnik GmbH
Vakuum.- & Greifertechnik

Schwarzwaldstraße 4/2
D-78628 Rottweil

Fon: +49 741 - 17 52 60-0
Fax: +49 741 - 17 52 60-29

Email: info@morali-gmbh.de
www.morali-gmbh.de

Balgensauger | Bellows cups

Ø 48 mm

Art.: 220.048.095._	
Gewicht | Weight	33.0 gr
Hub | Stroke	25.0 mm

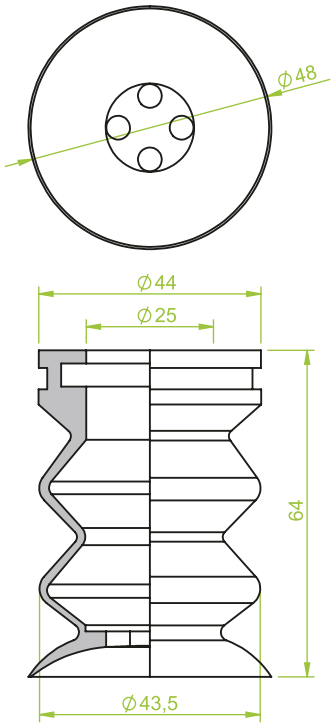

Art.: 130.198 G 1/4" IG

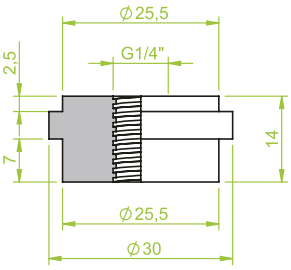

Balgensauger | Bellows cups

Ø 50 mm

Art.: 210.050.057._	
Gewicht | Weight	23.0 gr
Hub | Stroke	10.0 mm

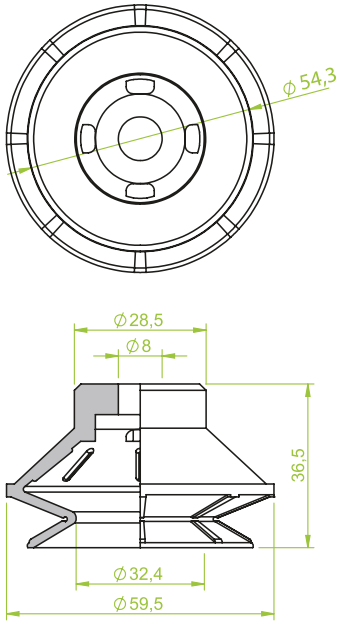

Art.: 130.304 G 1/4" AG

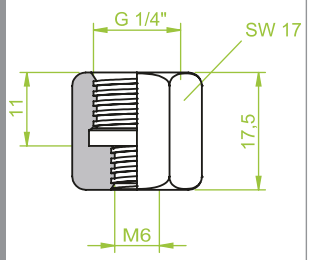

Art.: 130.307 G 1/8" IG

Art.: 130.308 G 1/4" IG

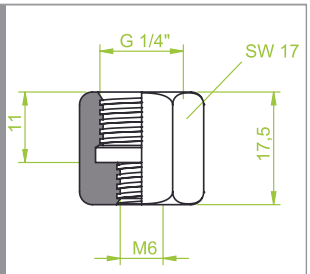

Art.: 130.314 M 6 AG

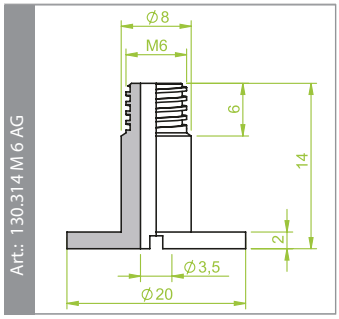

Art.: 130.303 G 1/8" AG

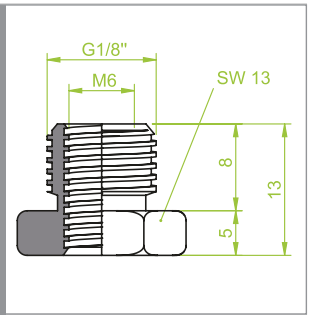

Art.: 130.012 G 1/8" AG

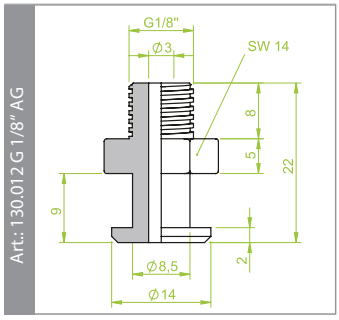

MORALI VACTEC SYSTEMS

Morali Produktionstechnik GmbH
Vakuum.- & Greifertechnik

Schwarzwaldstraße 4/2
D-78628 Rottweil

Fon: +49 741 - 17 52 60-0
Fax: +49 741 - 17 52 60-29

Email: info@morali-gmbh.de
www.morali-gmbh.de

Balgensauger | Bellows cups

Ø 50 mm

Art.: 210.050.118._

Gewicht | Weight	20.0 gr
Hub | Stroke	10.0 mm

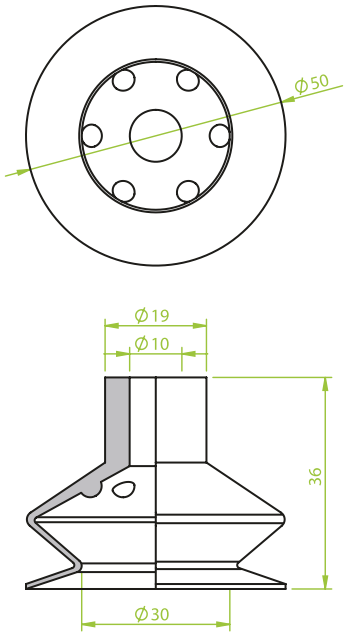

Art.: 130.044 G 1/4" AG

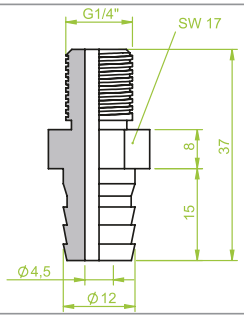

Art.: 130.132

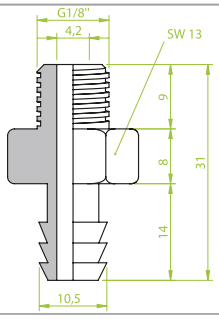

Art.: 130.614

Balgensauger | Bellows cups

Ø 50 mm

Art.: 220.050.038._

Gewicht | Weight	20.0 gr
Hub | Stroke	18.0 mm

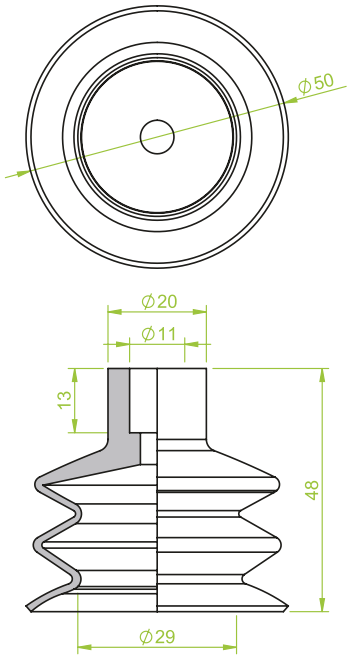

Art.: 130.098 G 1/4" IG

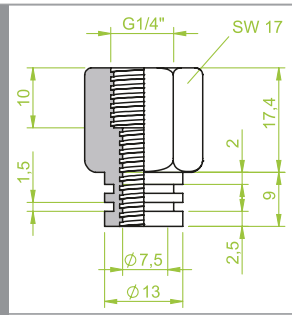

Art.: 130.101 G 1/4" AG

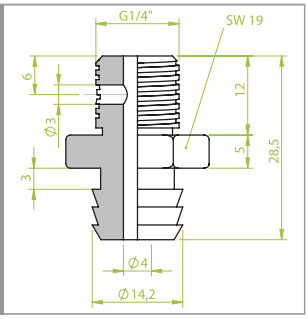

Art.: 130.609

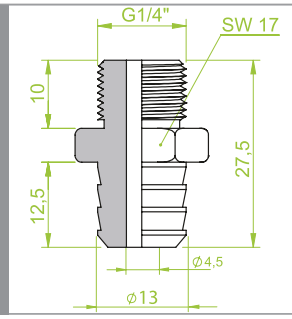

Morali Produktionstechnik GmbH
Vakuum.- & Greifertechnik
Schwarzwaldstraße 4/2
D-78628 Rottweil
Fon: +49 741 - 17 52 60-0
Fax: +49 741 - 17 52 60-29
Email: info@morali-gmbh.de
www.morali-gmbh.de

Balgensauger | Bellows cups

Ø 50 mm

Art.: 220.050.082._

Gewicht | Weight	30.0 gr
Hub | Stroke	8.0 mm

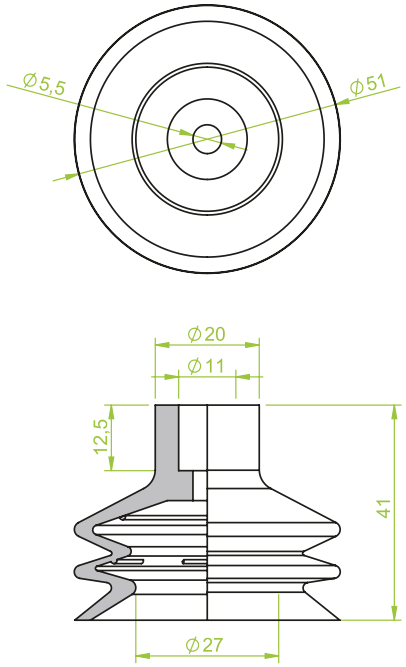

Art.: 130.097

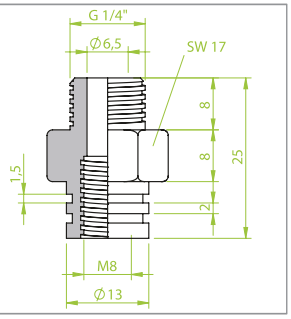

Art.: 130.098

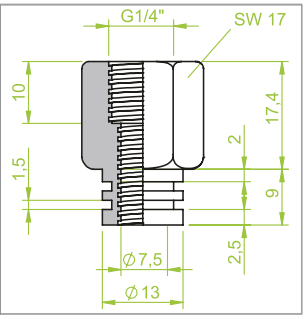

Art.: 130.245

Art.: 130.609

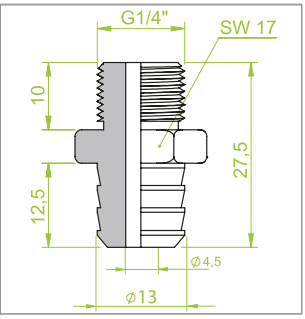

Balgensauger | Bellows cups

Ø 51 mm

Art.: 220.051.117._

Gewicht | Weight	8.7 gr
Hub | Stroke	15.0 mm

Balgensauger | Bellows cups

Ø 52 mm

Art.: 210.052.032._

Gewicht | Weight	22.0 gr
Hub | Stroke	12.0 mm

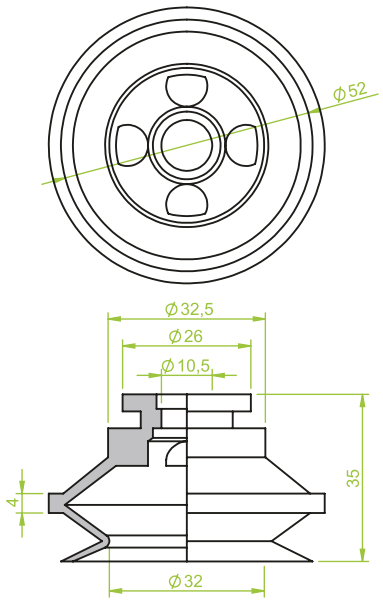

Art.: 130.252 G 1/8" IG

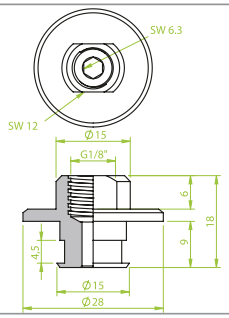

Art.: 130.294 G 1/4" AG

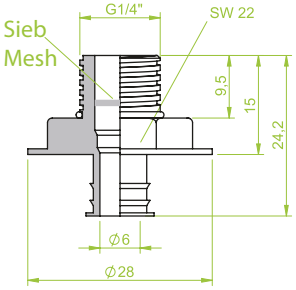

Art.: 130.296 G 3/8" AG

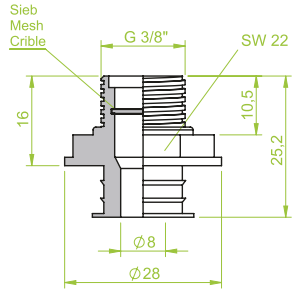

Art.: 130.572 1/4" AG

Art.: 130.137 1/8" IG

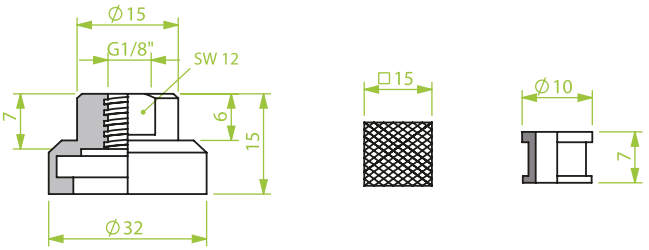

Balgensauger | Bellows cups

Ø 52 mm

Art.: 210.052.125._

Gewicht | Weight	16.0 gr
Hub | Stroke	6.0 mm

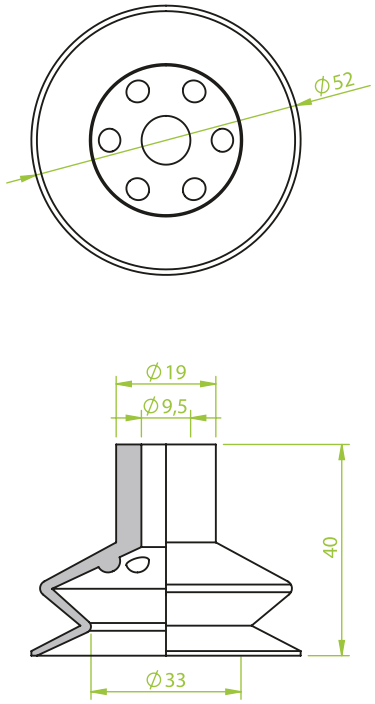

Art.: 130.044 G 1/4" AG

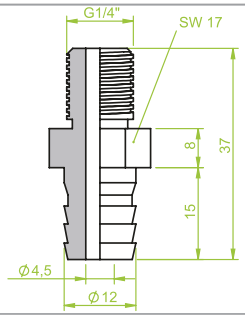

Art.: 130.132 G 1/8" AG

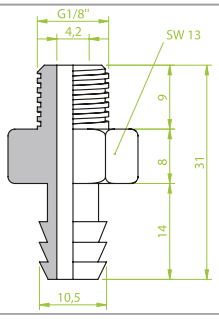

Art.: 130.190 G 1/4" AG

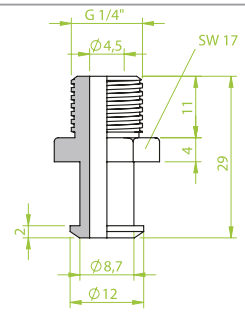

Art.: 130.192 G 1/4" IG

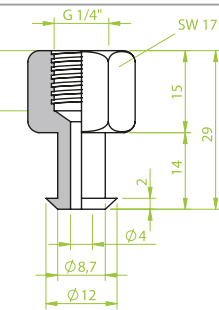

Morali Produktionstechnik GmbH
Vakuum.- & Greifertechnik

Schwarzwaldstraße 4/2
D-78628 Rottweil

Fon: +49 741 - 17 52 60-0
Fax: +49 741 - 17 52 60-29

Email: info@morali-gmbh.de
www.morali-gmbh.de

MORALI VACTEC SYSTEMS

Balgensauger | Bellows cups

Ø 52 mm

Art.: 211.052.005._

Gewicht | Weight	32.0 gr
Hub | Stroke	12.0 mm

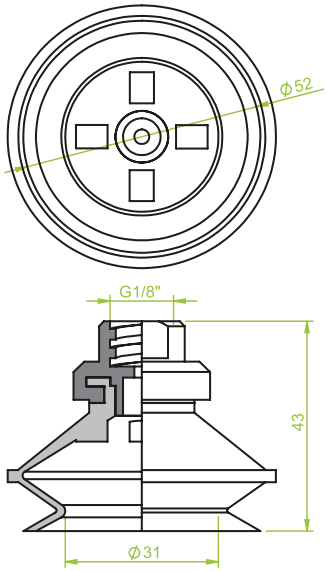

Balgensauger | Bellows cups

Ø 53 mm

Art.: 210.053.017._

Gewicht | Weight	19.0 gr
Hub | Stroke	11.0 mm

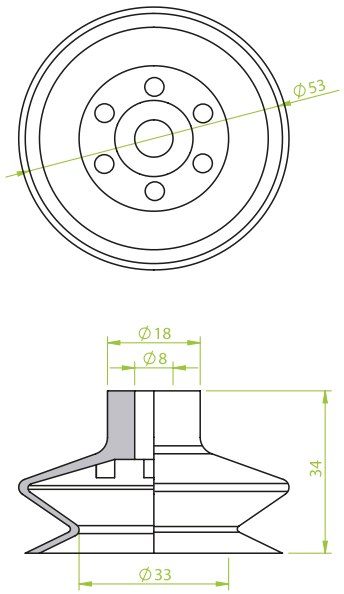

Art.: 130.002 G 1/4" AG

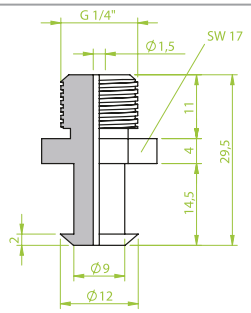

Art.: 130.114 G 1/8" IG

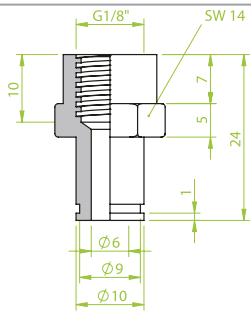

Art.: 130.132 G 1/8" AG

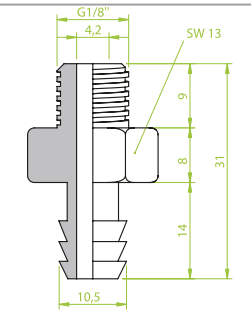

Art.: 130.190 G 1/4" AG

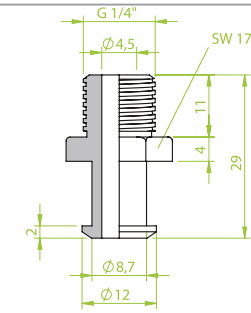

Art.: 130.192 G 1/4" IG

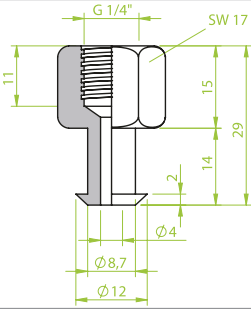

MORALI VACTEC SYSTEMS

Morali Produktionstechnik GmbH
Vakuum.- & Greifertechnik

Schwarzwaldstraße 4/2
D-78628 Rottweil

Fon: +49 741 - 17 52 60-0
Fax: +49 741 - 17 52 60-29

Email: info@morali-gmbh.de
www.morali-gmbh.de

Balgensauger | Bellows cups

Ø 60 mm

Art.: 210.060.023._

Gewicht | Weight	34.0 gr
Hub | Stroke	15.0 mm

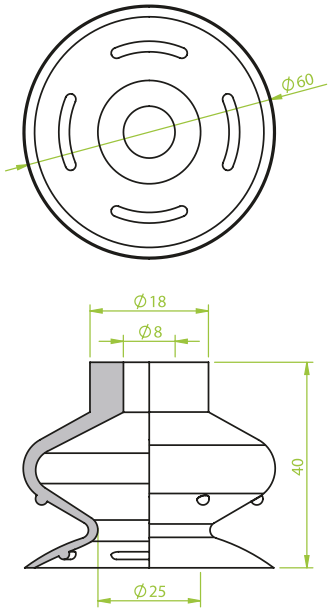

Art.: 130.092 G 1/8" IG

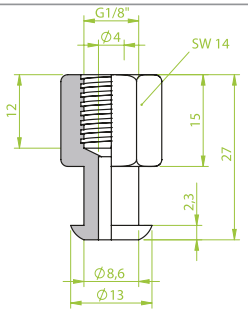

Art.: 130.093 G 1/8" AG

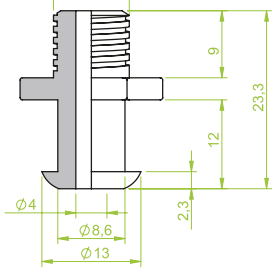

Art.: 130.099 G 1/4" AG

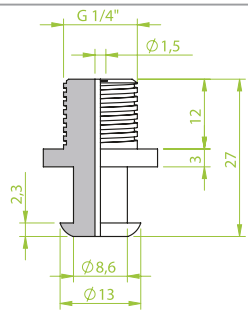

Art.: 130.248 G 1/4" IG

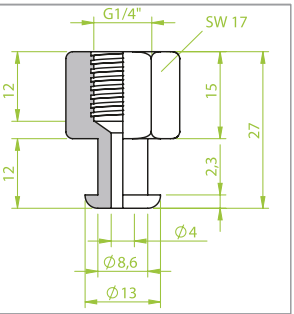

Art.: 130.249 G 1/4" AG

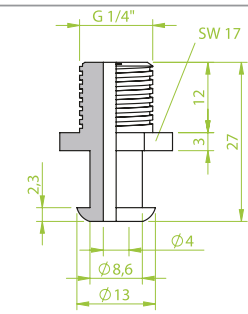

Balgensauger | Bellows cups

Ø 60 mm

Art.: 220.060.026._

Gewicht | Weight	60.0 gr
Hub | Stroke	24.0 mm

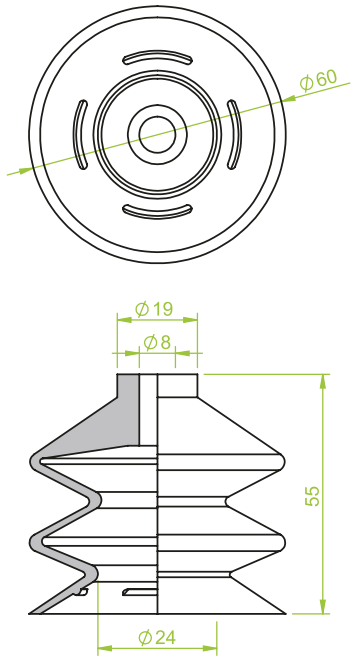

Art.: 130.092 G 1/8" IG

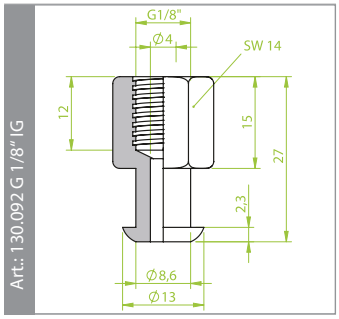

Art.: 130.093 G 1/8" AG

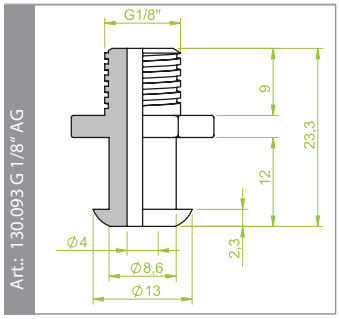

Art.: 130.099 G 1/4" AG

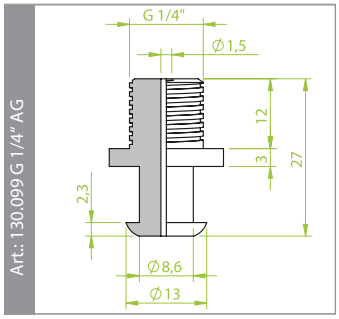

Art.: 130.248 G 1/4" IG

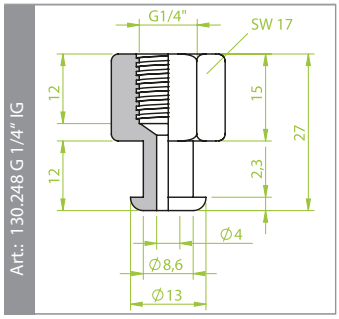

Art.: 130.249 G 1/4" AG

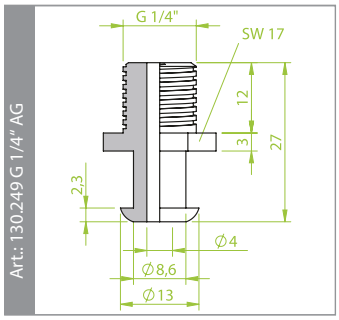

Morali Produktionstechnik GmbH
Vakuum.- & Greifertechnik

Schwarzwaldstraße 4/2
D-78628 Rottweil

Fon: +49 741 - 17 52 60-0
Fax: +49 741 - 17 52 60-29

Email: info@morali-gmbh.de
www.morali-gmbh.de

MORALI VACTEC SYSTEMS

Balgensauger | Bellows cups

Ø 60 mm

Art.: 220.060.100._

Gewicht | Weight	19.0 gr
Hub | Stroke	37.0 mm

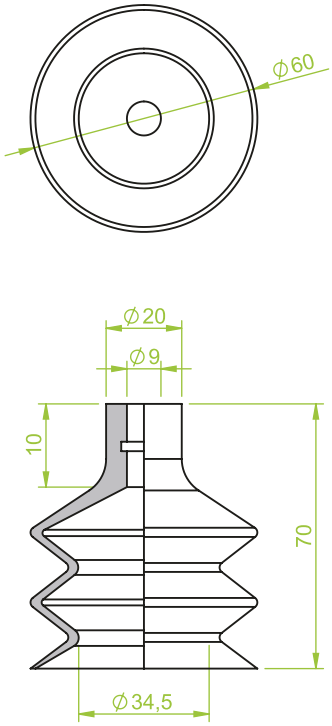

Art.: 130.248

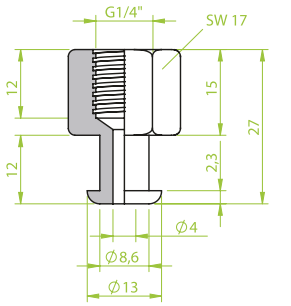

Art.: 130.249

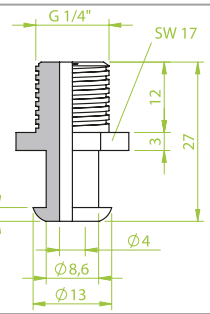

Balgensauger | Bellows cups

Ø 60 mm

Art.: 221.060.010._

Gewicht | Weight	55.0 gr
Hub | Stroke	25.0 mm

Balgensauger | Bellows cups

Ø 60 mm

Art.: 222.060.006._

Gewicht | Weight	55.0 gr
Hub | Stroke	25.0 mm

Balgensauger | Bellows cups

Ø 62 mm

Art.: 220.062.035._

Gewicht | Weight	50.0 gr
Hub | Stroke	25.0 mm

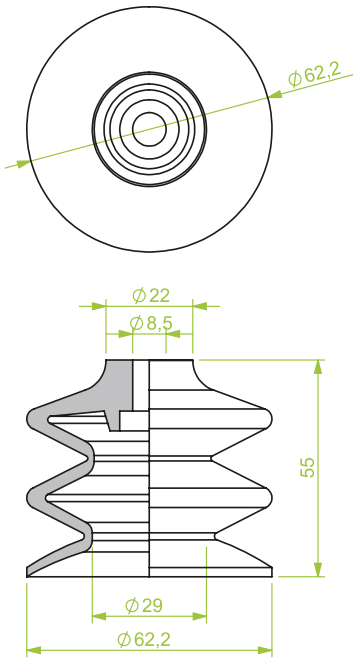

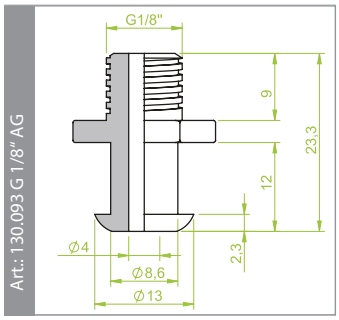

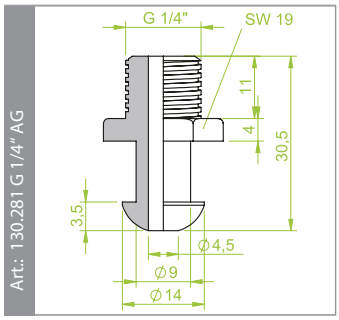

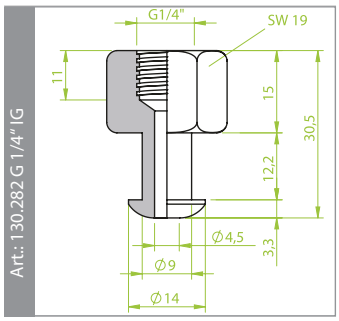

Morali Produktionstechnik GmbH
Vakuum.- & Greifertechnik
Schwarzwaldstraße 4/2
D-78628 Rottweil
Fon: +49 741 - 17 52 60-0
Fax: +49 741 - 17 52 60-29
Email: info@morali-gmbh.de
www.morali-gmbh.de

Balgensauger | Bellows cups

Ø 70 mm

Art.: 210.070.105._

Gewicht | Weight	40.0 gr
Hub | Stroke	20.0 mm

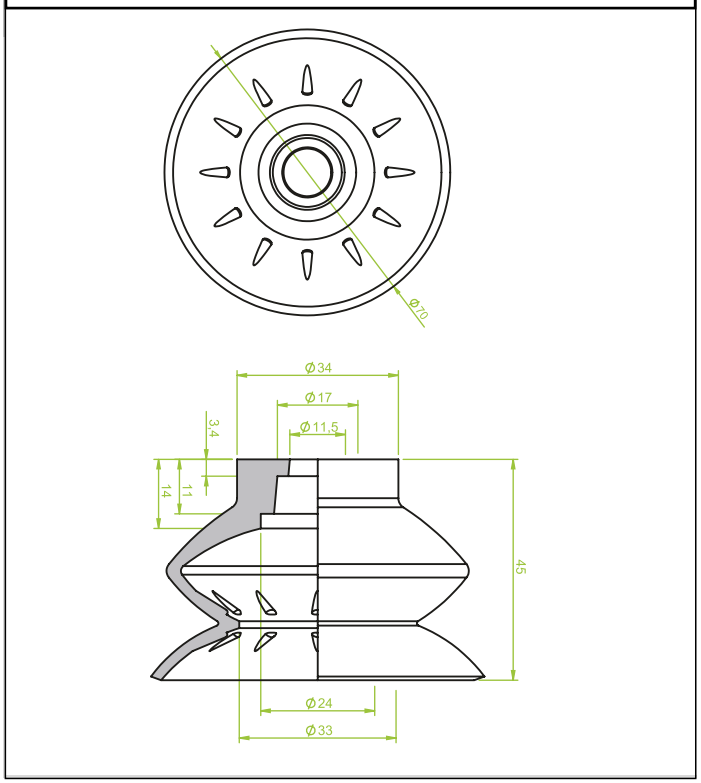

Art.: 130.145 G 1/4" AG

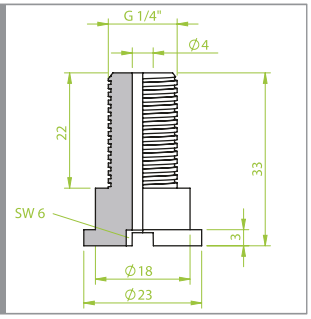

Art.: 130.184 G 1/4" AG

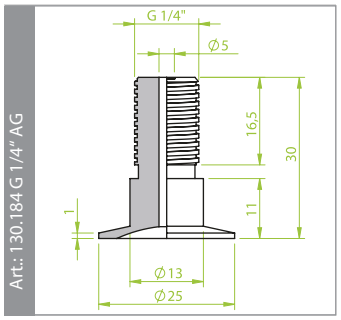

Balgensauger | Bellows cups

Ø 75 mm

Art.: 210.075.033._

Gewicht | Weight	45.0 gr
Hub | Stroke	22.0 mm

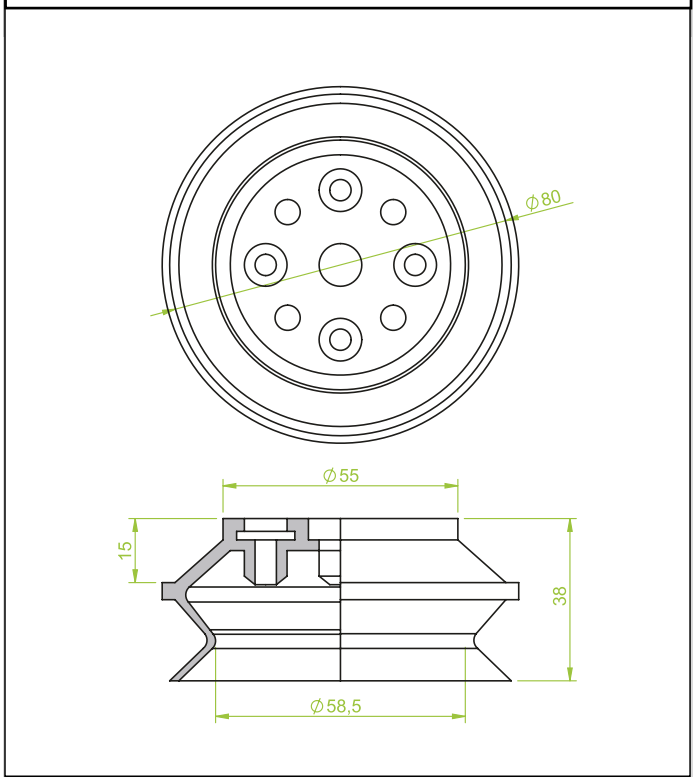

Art.: 130.138

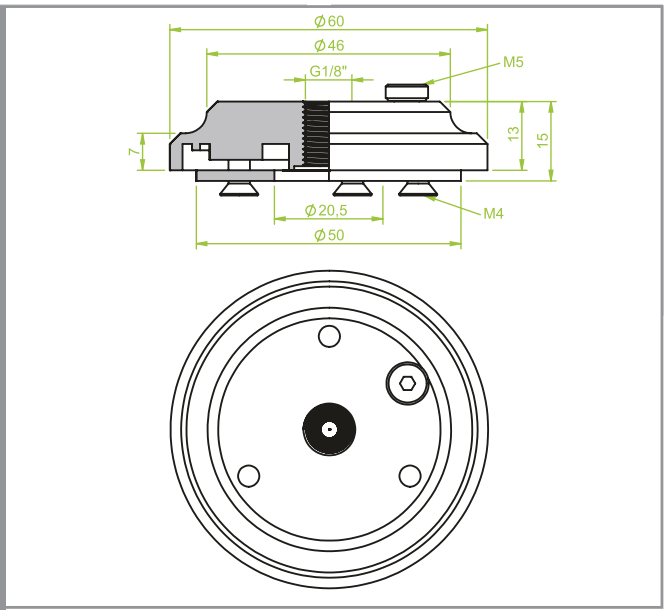

MORALI VACTEC SYSTEMS

Morali Produktionstechnik GmbH
Vakuum.- & Greifertechnik

Schwarzwaldstraße 4/2
D-78628 Rottweil

Fon: +49 741 - 17 52 60-0
Fax: +49 741 - 17 52 60-29

Email: info@morali-gmbh.de
www.morali-gmbh.de

Balgensauger | Bellows cups

Ø 75 mm

Art.: 210.075.051._

Gewicht | Weight	20.0 gr
Hub | Stroke	17.0 mm

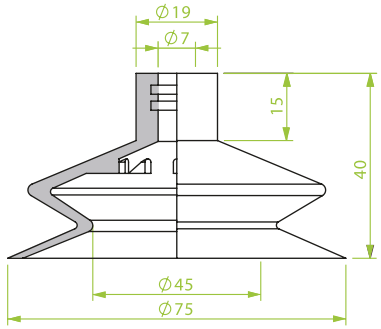

Art.: 130.190 G 1/4" AG

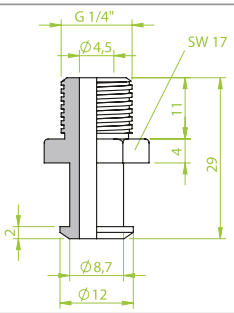

Art.: 130.192 G 1/4" IG

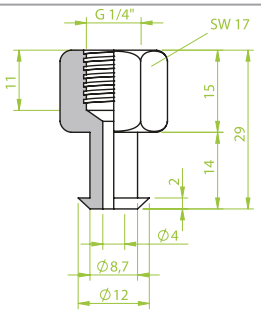

Balgensauger | Bellows cups

Ø 75 mm

Art.: 213.075.038._

Gewicht | Weight	87.0 gr
Hub | Stroke	15.0 mm

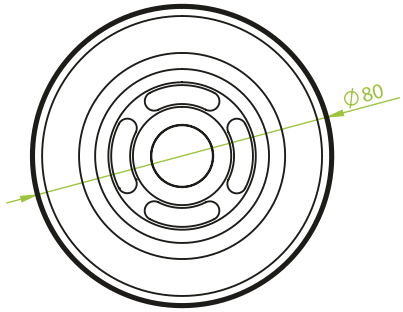

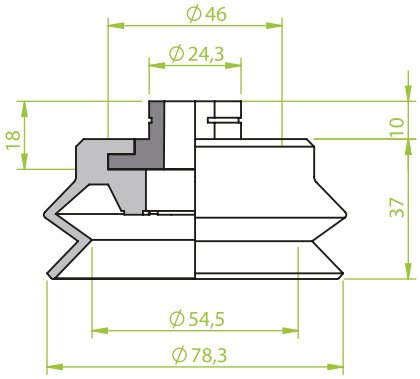

Morali Produktionstechnik GmbH
Vakuum.- & Greifertechnik

Schwarzwaldstraße 4/2
D-78628 Rottweil

Fon: +49 741 - 17 52 60-0
Fax: +49 741 - 17 52 60-29

Email: info@morali-gmbh.de
www.morali-gmbh.de

Balgensauger | Bellows cups

Ø **80** mm

Art.: 215.080.003._

Gewicht | Weight	60.0 gr
Hub | Stroke	23.0 mm

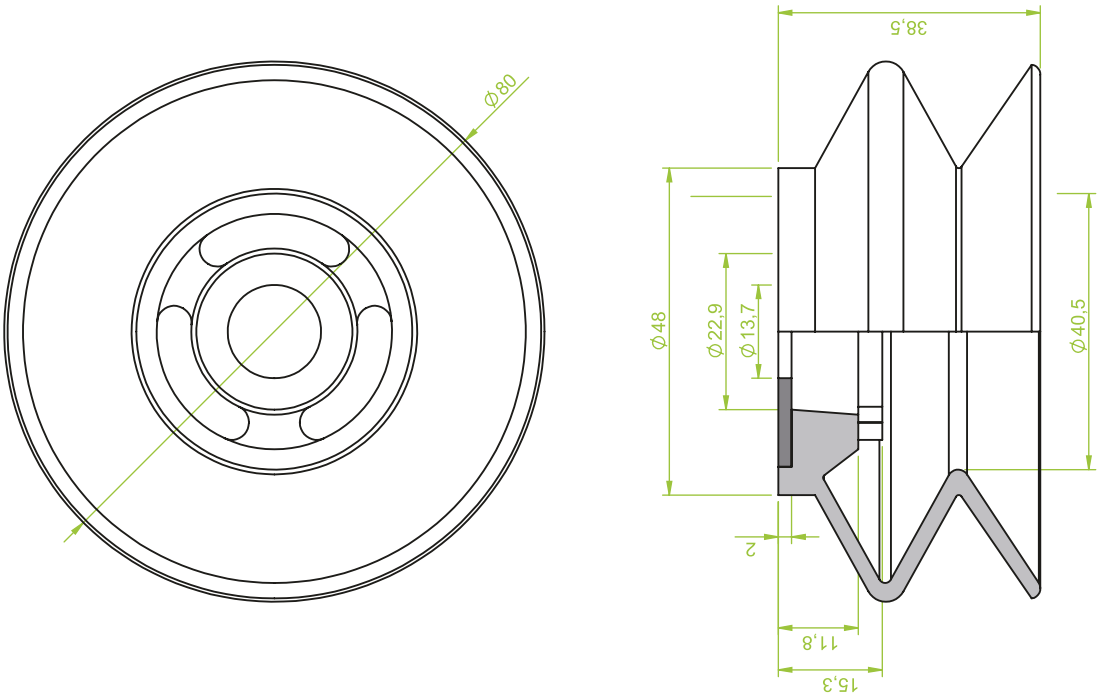

Art.: 210.082.133._

Gewicht | Weight	41.0 gr
Hub | Stroke	7.0 mm

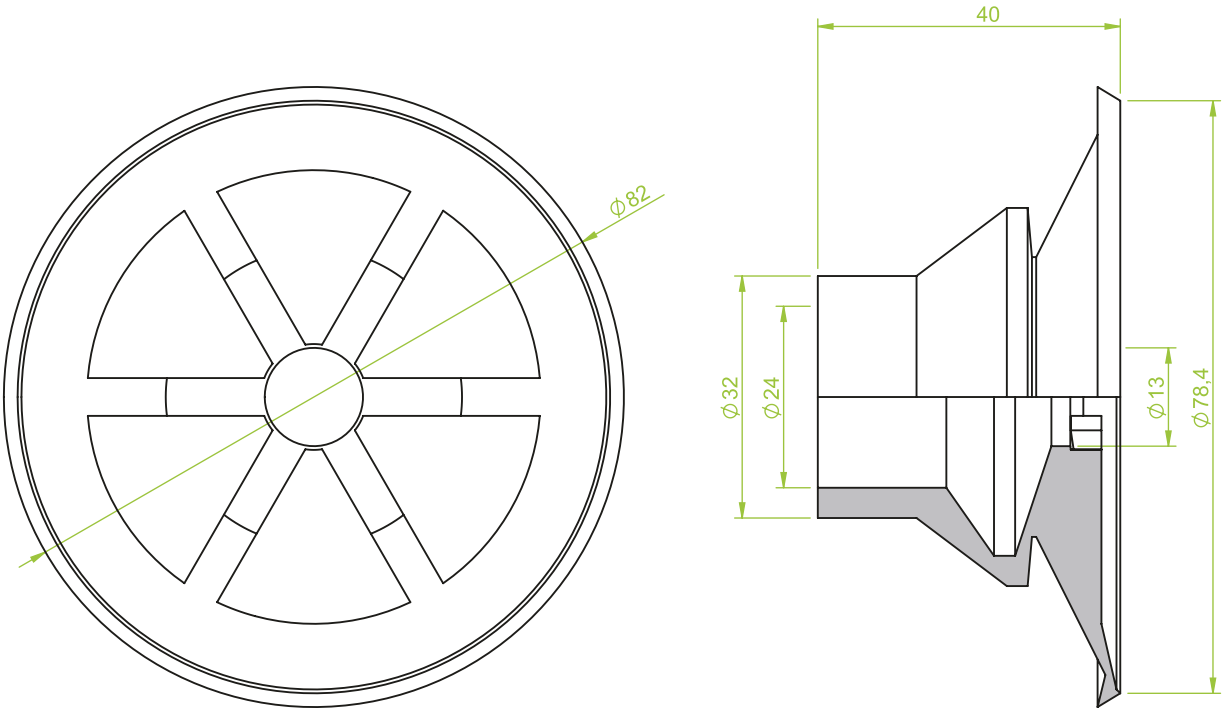

Balgensauger | Bellows cups Ø 82 mm

Art.: 130.327 G 1/4" AG

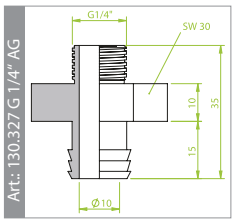

MORALI VACTEC SYSTEMS

Morali Produktionstechnik GmbH
Vakuum.- & Greifertechnik

Schwarzwaldstraße 4/2
D-78628 Rottweil

Fon: +49 741 - 17 52 60-0
Fax: +49 741 - 17 52 60-29

Email: info@morali-gmbh.de
www.morali-gmbh.de

Balgensauger | Bellows cups

Ø **85** mm

Art.: 213.085.006._

Gewicht | Weight	120.0 gr
Hub | Stroke	17.0 mm

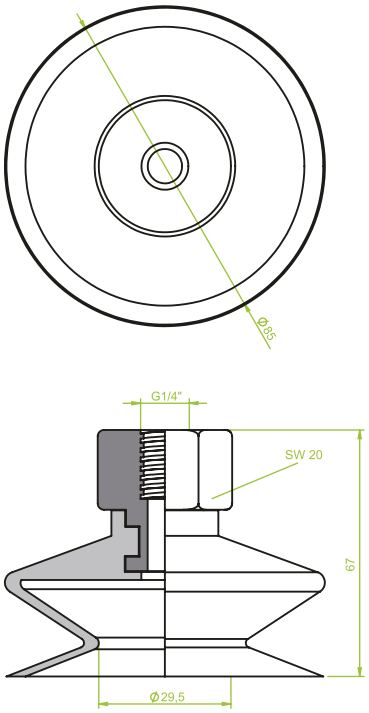

Vulkanisiert

Balgensauger | Bellows cups

Ø **85** mm

Art.: 213.085.009._

Gewicht | Weight	139.0 gr
Hub | Stroke	13.0 mm

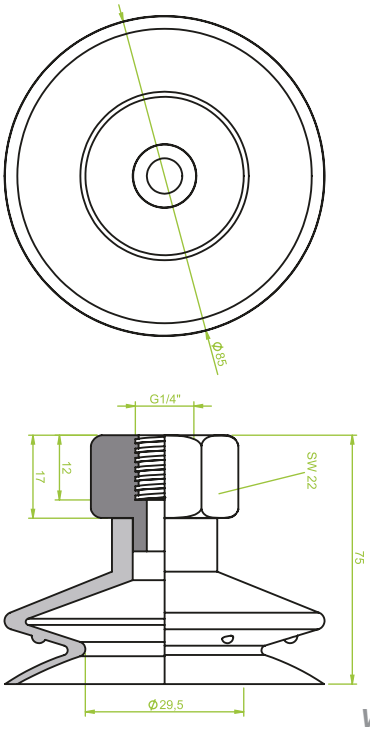

Vulkanisiert

Morali Produktionstechnik GmbH
Vakuum.- & Greifertechnik

Schwarzwaldstraße 4/2
D-78628 Rottweil

Fon: +49 741 - 17 52 60-0
Fax: +49 741 - 17 52 60-29

Email: info@morali-gmbh.de
www.morali-gmbh.de

Balgensauger | Bellows cups

Ø **85** mm

Art.: 214.085.002._

Gewicht | Weight	135.0 gr
Hub | Stroke	13.0 mm

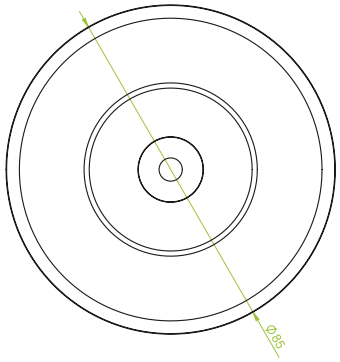

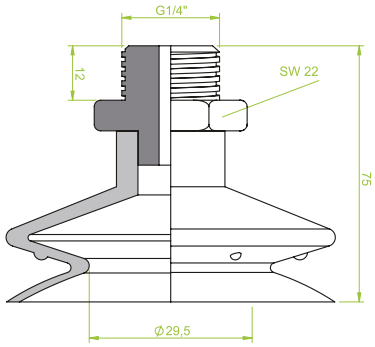

Vulkanisiert

Balgensauger | Bellows cups

Ø **85** mm

Art.: 223.085.007._

Gewicht | Weight	190.0 gr
Hub | Stroke	33.0 mm

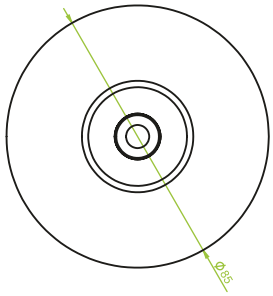

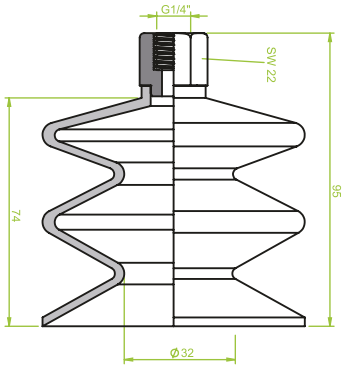

Morali Produktionstechnik GmbH
Vakuum.- & Greifertechnik
Schwarzwaldstraße 4/2
D-78628 Rottweil
Fon: +49 741 - 17 52 60-0
Fax: +49 741 - 17 52 60-29
Email: info@morali-gmbh.de
www.morali-gmbh.de

Balgensauger | Bellows cups

Ø 85 mm

Art.: 224.085.001._

Gewicht | Weight	185.0 gr
Hub | Stroke	33.0 mm

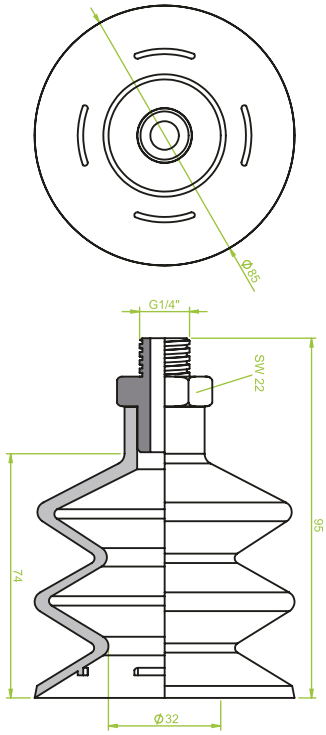

Vulkanisiert

Balgensauger | Bellows cups

Ø 110 mm

Art.: 210.110.034._

Gewicht | Weight	110.0 gr
Hub | Stroke	35.0 mm

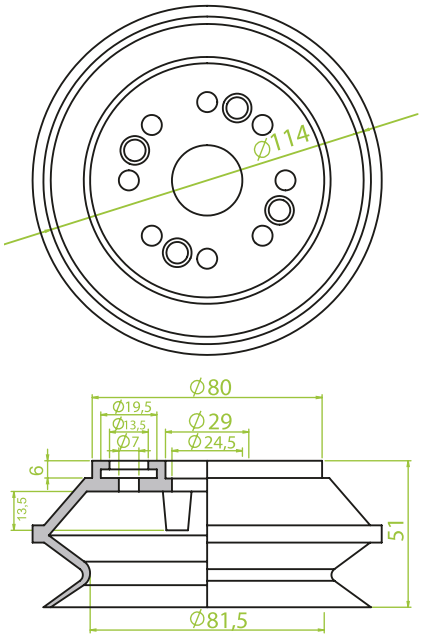

Art.: 130.139

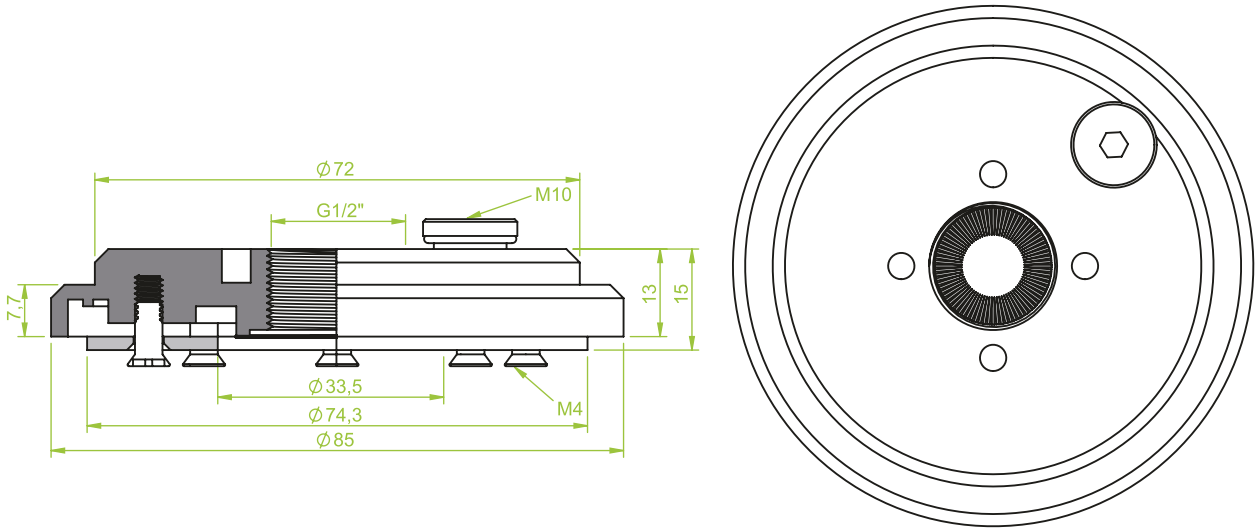

Morali Produktionstechnik GmbH
Vakuum.- & Greifertechnik
Schwarzwaldstraße 4/2
D-78628 Rottweil
Fon: +49 741 - 17 52 60-0
Fax: +49 741 - 17 52 60-29
Email: info@morali-gmbh.de
www.morali-gmbh.de

Balgensauger | Bellows cups

Ø 115 mm

Art.: 210.115.047._

Gewicht | Weight	340.0 gr
Hub | Stroke	29.0 mm

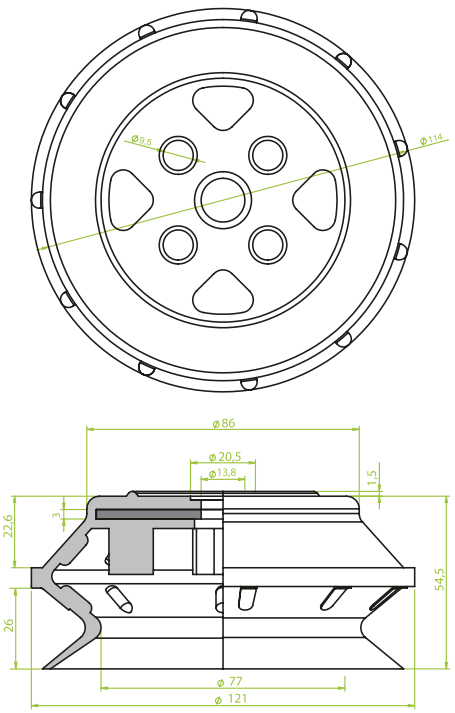

Art.: 130.056 G 1/2" IG

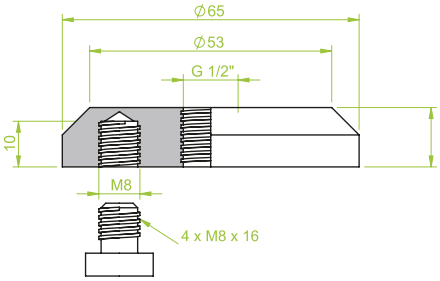

Art.: 130.321 G 1/2" IG

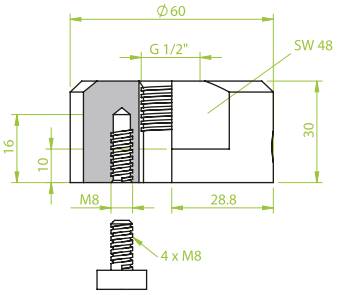

Balgensauger | Bellows cups

Ø 115 mm

Art.: 211.115.017._

Gewicht | Weight	428.0 gr
Hub | Stroke	29.0 mm

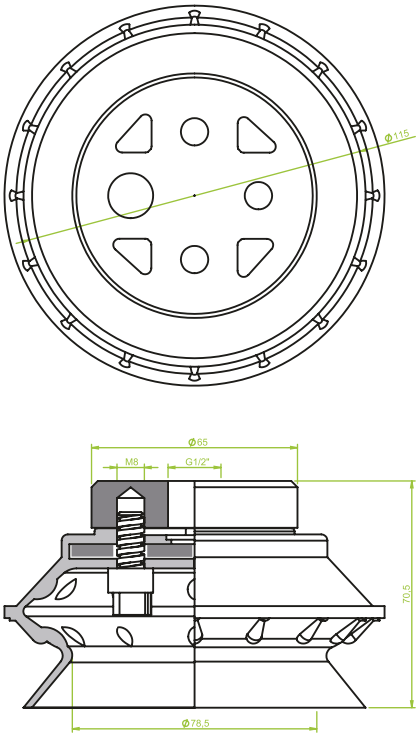

MORALI VACTEC SYSTEMS

Morali Produktionstechnik GmbH
Vakuum.- & Greifertechnik

Schwarzwaldstraße 4/2
D-78628 Rottweil

Fon: +49 741 - 17 52 60-0
Fax: +49 741 - 17 52 60-29

Email: info@morali-gmbh.de
www.morali-gmbh.de

Balgensauger | Bellows cups

Ø 115 mm

Art.: 210.150.035._

Gewicht | Weight	293.0 gr
Hub | Stroke	40.0 mm

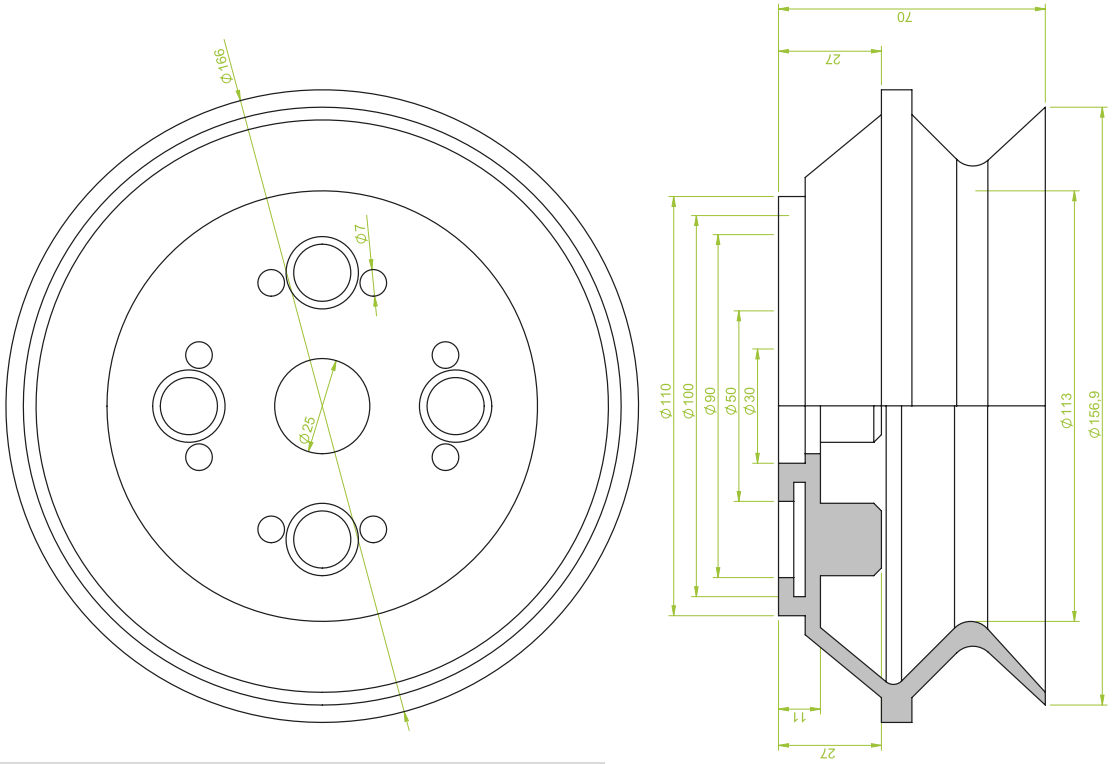

Art.: 130.140

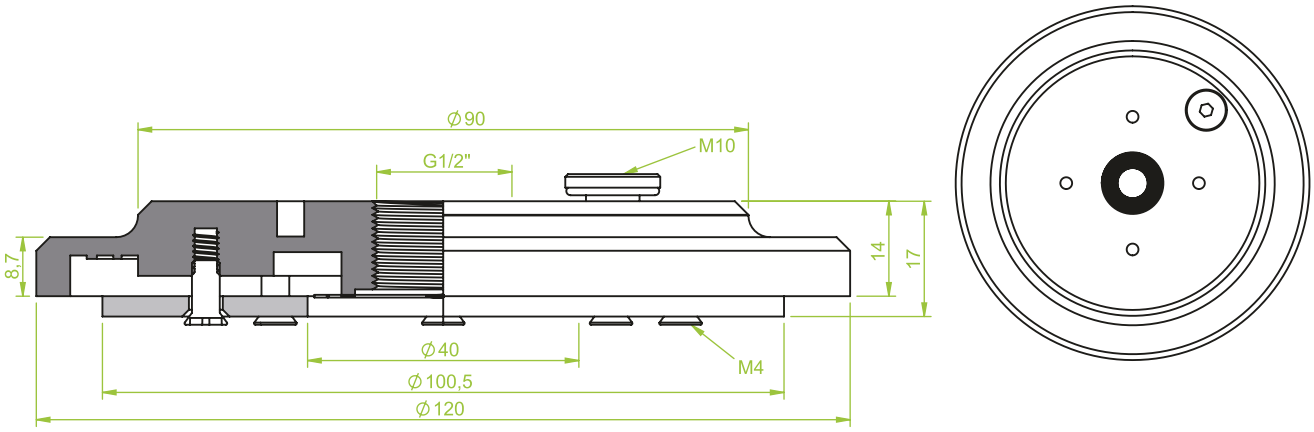

Balgensauger | Bellows cups

Ø 200 mm

Art.: 213.200.021._

Gewicht | Weight	860.0 gr
Hub | Stroke	30.0 mm

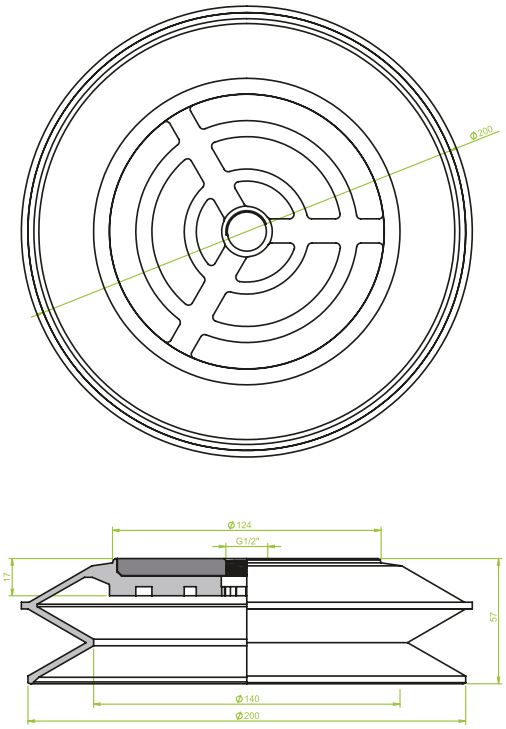

Ø

Gewicht | Weight	
Hub | Stroke	

Art.: 213.200.022._

Gewicht | Weight	520.0 gr
Hub | Stroke	38.0 mm

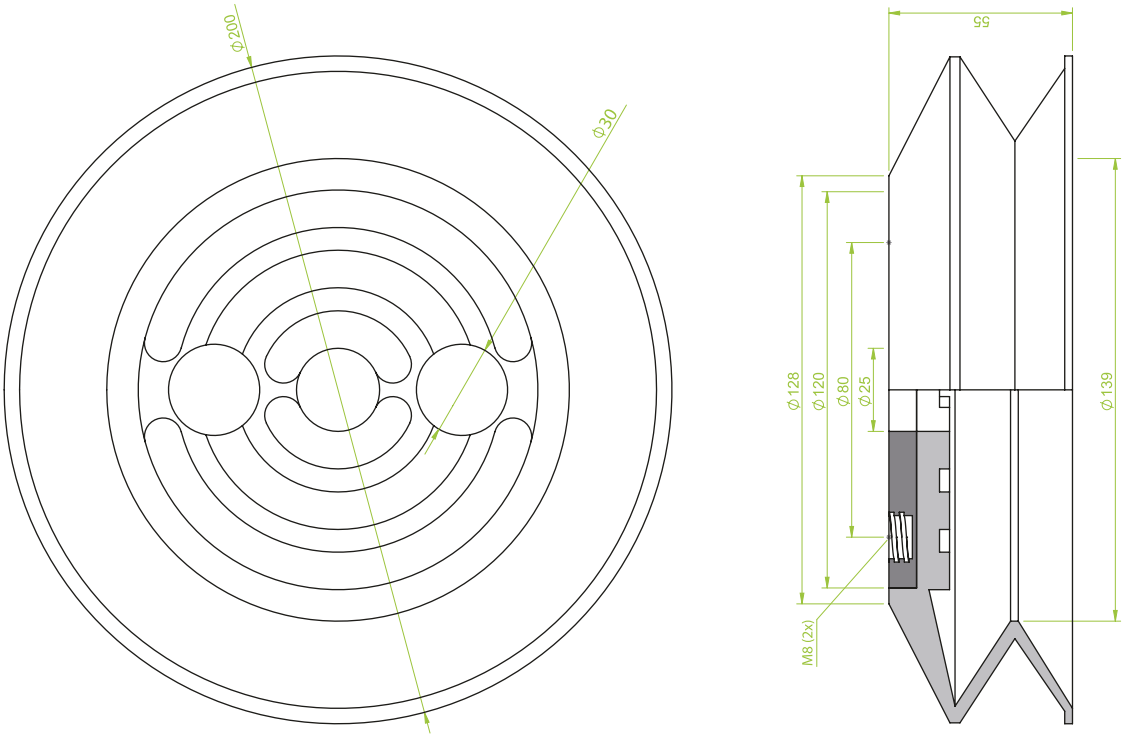

Balgensauger | Bellows cups Ø 200 mm

MORALI VACTEC SYSTEMS

Morali Produktionstechnik GmbH
Vakuum.- & Greifertechnik

Schwarzwaldstraße 4/2
D-78628 Rottweil

Fon: +49 741 - 17 52 60-0
Fax: +49 741 - 17 52 60-29

Email: info@morali-gmbh.de
www.morali-gmbh.de

Balgensauger | Bellows cups

Ø **200** mm

Art.: 215.200.007._		
Gewicht | Weight	520.0	gr
Hub | Stroke	38.0	mm

Balgensauger | Bellows cups

Ø mm

Art.: ._	
Gewicht | Weight	0.0 gr
Hub | Stroke	0.0 mm